도 면 목 록 표

번 호	도면번호	도 면 명	축척(A3)
	EE - 001	도면 목록표	NONE
	EE - 002	범례 및 주기 사항	NONE
	EE - 101	22.9kV 수변전설비 단선 결선도(변경전)	NONE
	EE - 102	22.9kV 수변전설비 단선 결선도(변경후)	NONE
	EE - 103	전기실 변전설비 평면도	1/75
	EE - 104	전력간선설비 계통도	NONE
	EE - 105	지하1층 전력간선설비 확대 평면도	1/300
	EE - 106	분전반 결선도(신설-1)	NONE
	EE - 107	분전반 결선도(신설-2)	NONE
	EE - 108	분전반 결선도(신설-3)	NONE
	EE - 109	분전반 결선도(신설-4)	NONE
	EE - 110	분전반 결선도(신설-5)	NONE
	EE - 111	분전반 결선도(변경전,후-1)	NONE
	EE - 112	분전반 결선도(변경전,후-2)	NONE
	EE - 113	분전반 결선도(변경전,후-3)	NONE
	EE - 201	지상 11층 전력간선 및 동력설비 평면도 (변경전)	1/300
	EE - 202	지상 12층 전력간선 및 동력설비 평면도 (변경전)	1/300
	EE - 203	지상 11층 전력간선 및 동력설비 평면도 (변경후)	1/300
	EE - 204	지상 12층 전력간선 및 동력설비 평면도 (변경후)	1/300
	EE - 301	지상 11층 전등설비 평면도 (변경전)	1/300
	EE - 302	지상 12층 전등설비 평면도 (변경전)	1/300
	EE - 303	지상 11층 전등설비 평면도 (변경후)	1/300
	EE - 304	지상 12층 전등설비 평면도 (변경후)	1/300
	EE - 401	지상 11층 전열설비 평면도 (변경전)	1/300
	EE - 402	지상 12층 전열설비 평면도 (변경전)	1/300
	EE - 403	지상 11층 전열설비 평면도 (변경후)	1/300
	EE - 404	지상 12층 전열설비 평면도 (변경후)	1/300
	ET - 101	지상 11층 정보통신설비 평면도 (변경전)	1/300
	ET - 102	지상 12층 정보통신설비 평면도 (변경전)	1/300
	ET - 103	지상 11층 정보통신설비 평면도 (변경후)	1/300
	ET - 104	지상 12층 정보통신설비 평면도 (변경후)	1/300

번 호	도면번호	도 면 명	축척(A3)

주식회사 일신이앤드씨
종합설계업 제서울E-1-079호
엔지니어링 활동주체신고제05-010
Tel. 02) 3488-3500 안내-0
㉑

1 도면목록표

SCALE
A3: NONE

PROJECT TITLE

부천대학교
소사캠퍼스

NOTE

6
5
4
3
2
1

DRAWN BY
CHECKED BY
APPROVED BY

on design

DRAWING NAME
도면목록표

SCALE NONE
DATE 2023. 12.
PROJECT NO.
DRAWING NO. EE-001
SHEET NO.

범 례 및 주 기 사 항

심볼	내 용	비 고
	형광등기구 천정형 (일반)	조명기구상세도 참조
	형광등기구 RACE WAY (일반)	조명기구상세도 참조
	형광등기구 천정형 (일반)	조명기구상세도 참조
	형광등기구 벽부형 (일반)	조명기구상세도 참조
	다운라이트 천정형 (일반)	조명기구상세도 참조
	다운라이트 천정형 (비상)	조명기구상세도 참조
	벽매입 연용S/W 1P 250V 15A (1구)	
	벽매입 연용S/W 1P 250V 15A (2구)	
	벽매입 연용S/W 1P 250V 15A (3구)	
3	벽매입 연용S/W 1P 250V 15A (삼로)	
	벽매입 연용S/W BOX	
	벽매입 콘센트 1구 2P 250V 15A (접지극부)	
	벽매입 콘센트 2구 2P 250V 15A (접지극부)	
WP	콘센트 방우형 2구 2P 250V 15A (접지극부) W/COVER	
	전등/전열 분전반	
	동력용 분전반	
M	단상 모터 (기계설비 공사)	
M	삼상 모터 (기계설비 공사)	
	PULL BOX (규격은 도면참조)	
J	JOINT BOX W/COVER	
	접지시험 단자반 (규격은 도면참조)	
	접지 동봉 (규격은 도면 참조)	
	피뢰침	
	전선관의 입상, 입하 및 통과 표시	
	단자반으로의 귀로 표시	

주기사항

* 도면에 표기없는한 다음과 같다.

1. 공통사항

지중 매입 배관

노출배관및 천장은폐 배관

2. 전등,전열 배관 배선

HFIX 2 x 2.5㎟ E-2.5㎟ (16C)

HFIX 3 x 2.5㎟ E-2.5㎟ (16C)

HFIX 4 x 2.5㎟ E-2.5㎟ (22C)

HFIX 5 x 2.5㎟ E-2.5㎟ (22C)

주)

1. 본 도면에 특기없는 모든 매입 전선관은 CD전선관(난연성)을 사용한다.
   단, 노출은 강제전선관, 이중천정 은폐배관은 금속제가요전선관을 사용한다.

주식회사 일신이앤드씨
종합설계업 제서울E-1-079호
엔지니어링 활동주체신고제05-010
Tel. 02) 3488-3500 안내-0

PROJECT TITLE

부천대학교
소사캠퍼스

NOTE

6		
5		
4		
3		
2		
1		

DRAWN BY

CHECKED BY

APPROVED BY

DRAWING NAME

범례 및 주기사항

SCALE NONE

DATE 2023. 12.

PROJECT NO.

DRAWING NO. EE-002

SHEET NO.

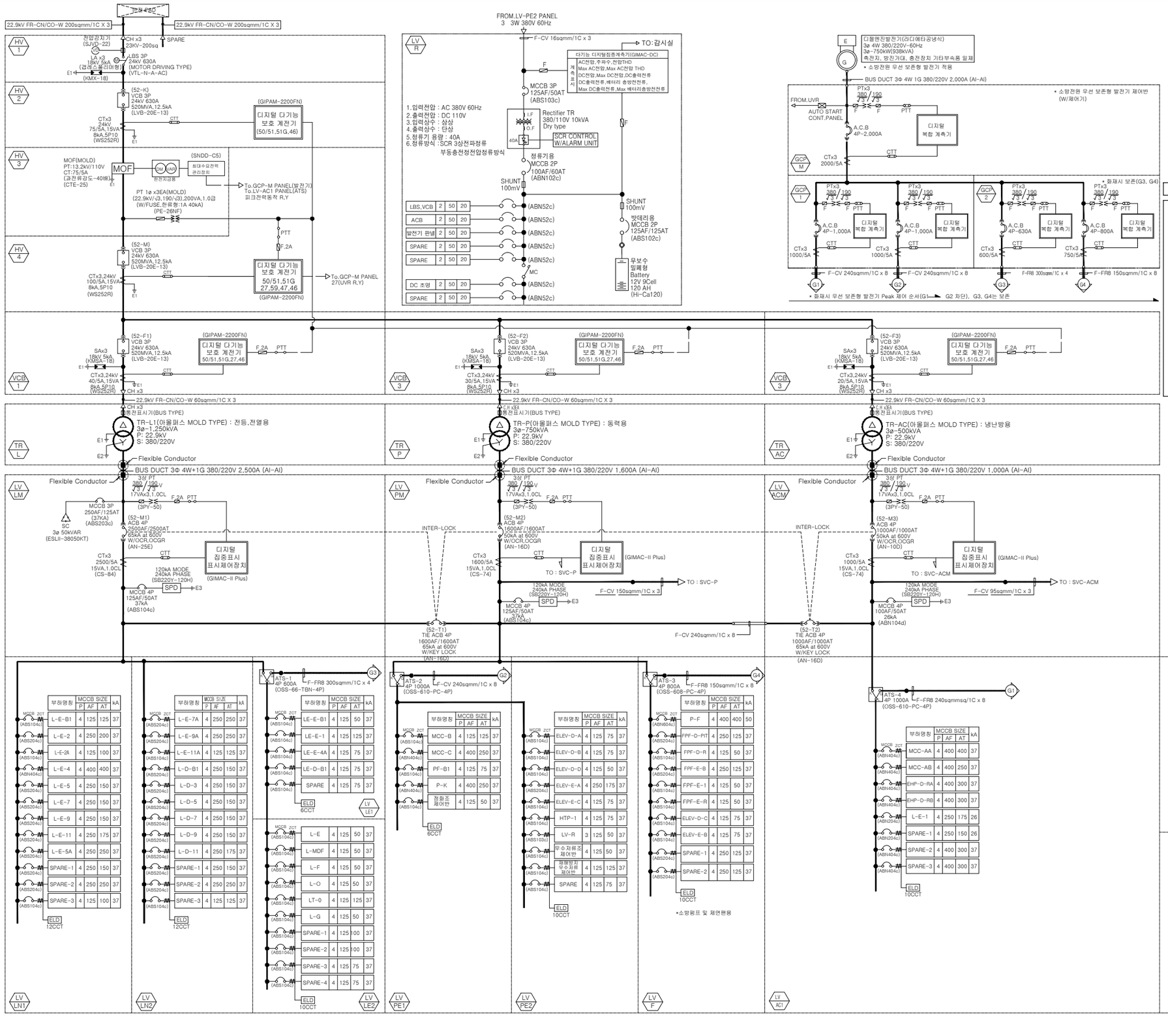

6		
5		
4		
3		
2		
1		

DRAWN BY

CHECKED BY

APPROVED BY

주식회사 오현씨이앤드씨
종합설계업 제서울E-1-079호
엔지니어링 활동주체신고제05-010
Tel. 02) 3488-3500 안내-0

PROJECT TITLE

부천대학교
소사캠퍼스

NOTE

DRAWING NAME

22.9kV 수변전설비 단선 결선도(변경전)

SCALE NONE

DATE 2023. 12.

PROJECT NO.

DRAWING NO. EE-101

SHEET NO.

1 22.9kV 수변전설비 단선 결선도(변경전)

SCALE A3: NONE

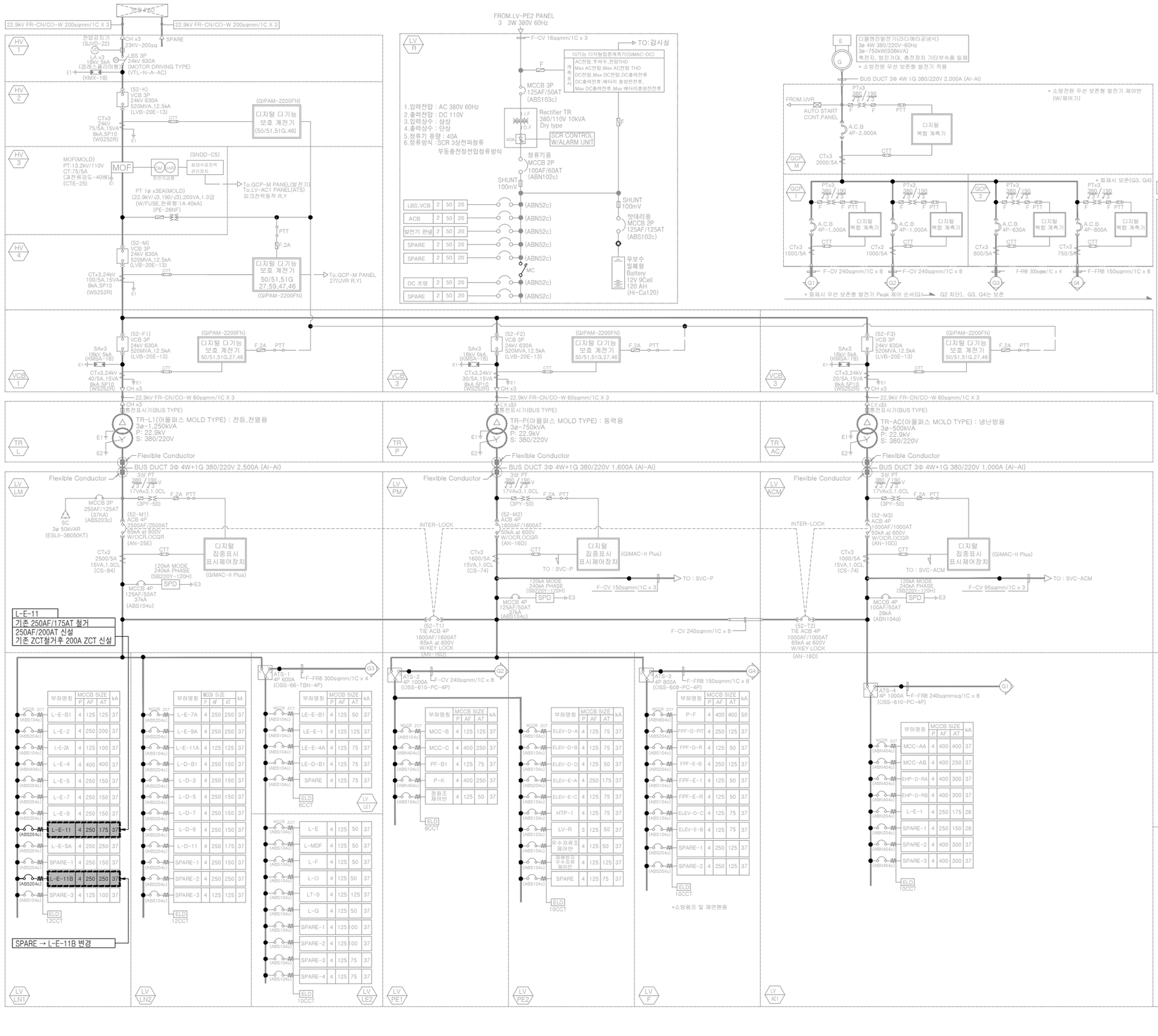

NOTE

1. 변압기는 아몰퍼스 고효율 인증 몰드변압기 적용(기준부하율 50%이하)
2. ACB는 과전류 트립요소가 내장된 것을 사용하고 트립은 정격전류 용량으로 할것.
3. ZCT용량은 MCCB트립용량 이상의것을 사용할것.
4. VCB, ACB는 특기없는 한 인출형을 사용할것.
5. ATS는 상용전원과 비상전원의 중성선이 완전 분리되도록 4극용 사용
6. ATS는 상용전원 복전시 발전기 ACB보다 일정시간 지연후 절체되는 제어회로를 구성
7. ACB 및 ATS는 투입시 N상이 먼저 투입되고, 개방시 늦게 개방되는 기능을 갖는다.
8. ACB반의 중성선은 접속과 분리가 용이하도록 연결부스바 설치.
9. 최대수요전력 관리를 위한 최대수요전력설비 적용
   -Peak Demand제어(제어프로그램 적용) : 경보, 제어, 감시 기능
10. SVC는 조달청 우수제품 적용
11. 기기별 상세도는 발주처 업체에 따라 상이할수 있음.

6		
5		
4		
3		
2		
1		

DRAWN BY

CHECKED BY

APPROVED BY

주식회사 일신이앤드씨
종합설계업 제서울E-1-079호
엔지니어링 활동주체신고제05-010
Tel. 02) 3488-3500 안내-0

PROJECT TITLE

부천대학교
소사캠퍼스

NOTE

DRAWING NAME

22.9kV 수변전설비 단선 결선도(변경후)

SCALE NONE

DATE 2023. 12.

PROJECT NO.

DRAWING NO. EE-102

SHEET NO.

1 22.9kV 수변전설비 단선 결선도(변경후)

SCALE A3: NONE

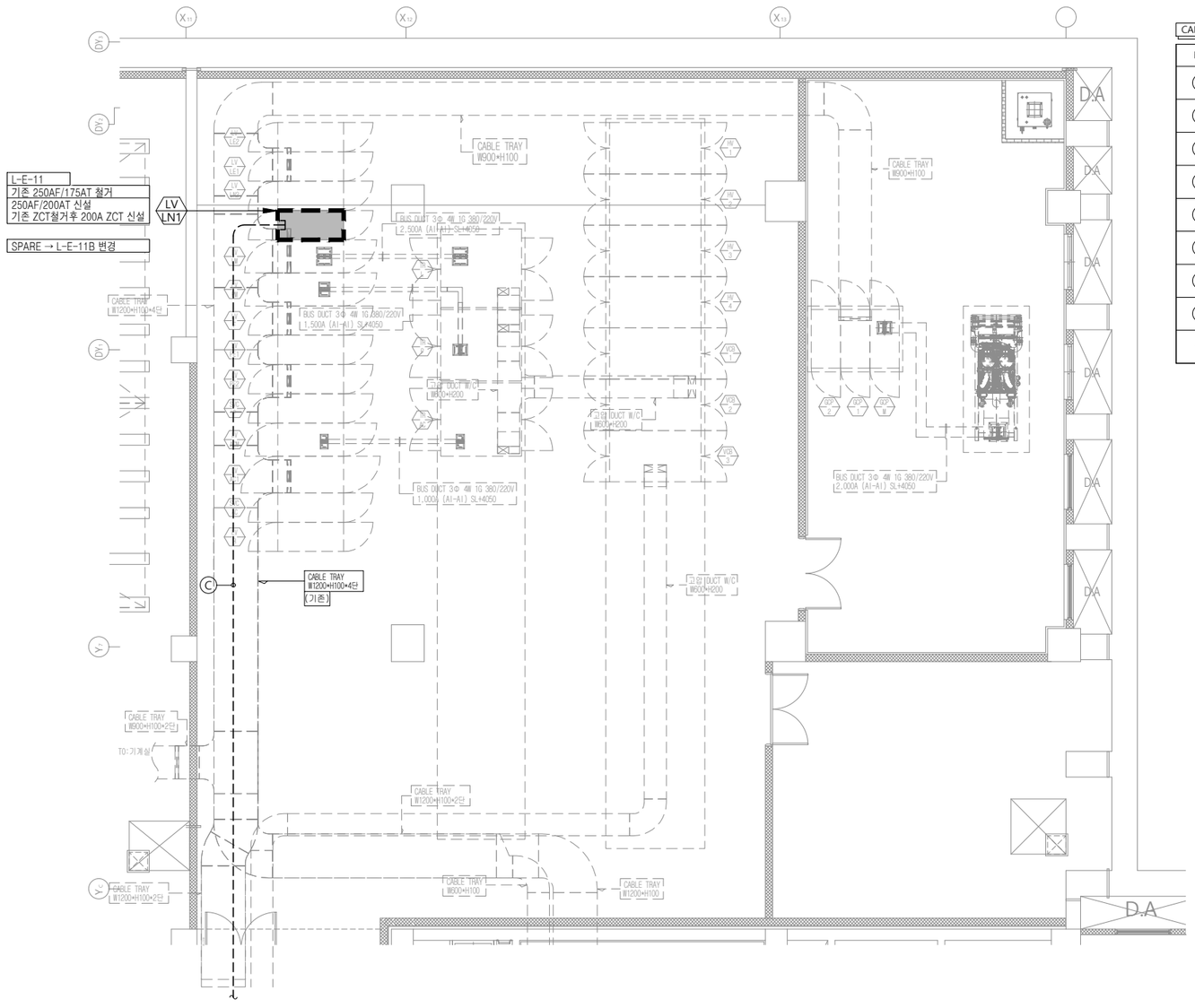

CABLE SCHEDULE

NO.	분전반 명칭		From	Conduit & Cable Size		비 고
A	L-E-11	<기존>	전기실	F-CV 70㎟/1Cx4, E-35㎟ (70C)	<기존>	기존케이블 변경없음
B	L-E-11A	<기존>	전기실	F-CV 50㎟/1Cx4, E-25㎟ (70C)	<기존>	기존케이블 변경없음
B1	L-E-11A(1)	<신설>	L-E-11A	F-CV 25㎟/4Cx1, E-16㎟ (54C)	<신설>	
C	L-E-11B	<신설>	전기실	F-CV 95㎟/1Cx4, E-50㎟ (82C)	<신설>	
C1	L-E-11B(1)	<신설>	L-E-11B	F-CV 50㎟/1Cx4, E-25㎟ (70C)	<신설>	
C2	L-E-11B(2)	<신설>	L-E-11B	F-CV 25㎟/4Cx1, E-16㎟ (54C)	<신설>	
D	L-E-12	<기존>	L-E-11	F-CV 50㎟/1Cx4, E-25㎟ (70C)	<신설>	기존케이블 철거후 신설
D1	L-E-12(1)	<신설>	L-E-12	F-CV 25㎟/4Cx1, E-16㎟ (54C)	<신설>	

* CABLE TRAY 내에서는 전선관을 제외한다.

주식회사 일신이앤드씨
종합설계업 제서울E-1-079호
엔지니어링 활동주체신고제05-010
Tel. 02) 3488-3500 안내-0

1 전기실 변전설비 평면도

SCALE
A3: 1/75

PROJECT TITLE

부천대학교
소사캠퍼스

NOTE

6		
5		
4		
3		
2		
1		

DRAWN BY
CHECKED BY
APPROVED BY

DRAWING NAME
전기실 변전설비 평면도

SCALE 1/75
DATE 2023. 12.
PROJECT NO.
DRAWING NO. EE-103
SHEET NO.

: 기존 판넬
: 신설 판넬

CABLE SCHEDULE

NO.	분전반 명칭	From	Conduit & Cable Size	비 고
A	L-E-11 <기존>	전기실	F-CV 70㎟/1Cx4, E-35㎟ (70C) <기존>	기존케이블 변경없음
B	L-E-11A <기존>	전기실	F-CV 50㎟/1Cx4, E-25㎟ (70C) <기존>	기존케이블 변경없음
B1	L-E-11A(1) <신설>	L-E-11A	F-CV 25㎟/4Cx1, E-16㎟ (54C) <신설>	
C	L-E-11B <신설>	전기실	F-CV 95㎟/1Cx4, E-50㎟ (82C) <신설>	
C1	L-E-11B(1) <신설>	L-E-11B	F-CV 50㎟/1Cx4, E-25㎟ (70C) <신설>	
C2	L-E-11B(2) <신설>	L-E-11B	F-CV 25㎟/4Cx1, E-16㎟ (54C) <신설>	
D	L-E-12 <기존>	L-E-11	F-CV 50㎟/1Cx4, E-25㎟ (70C) <신설>	기존케이블 철거후 신설
D1	L-E-12(1) <신설>	L-E-12	F-CV 25㎟/4Cx1, E-16㎟ (54C) <신설>	

* CABLE TRAY 내에서는 전선관을 제외한다.

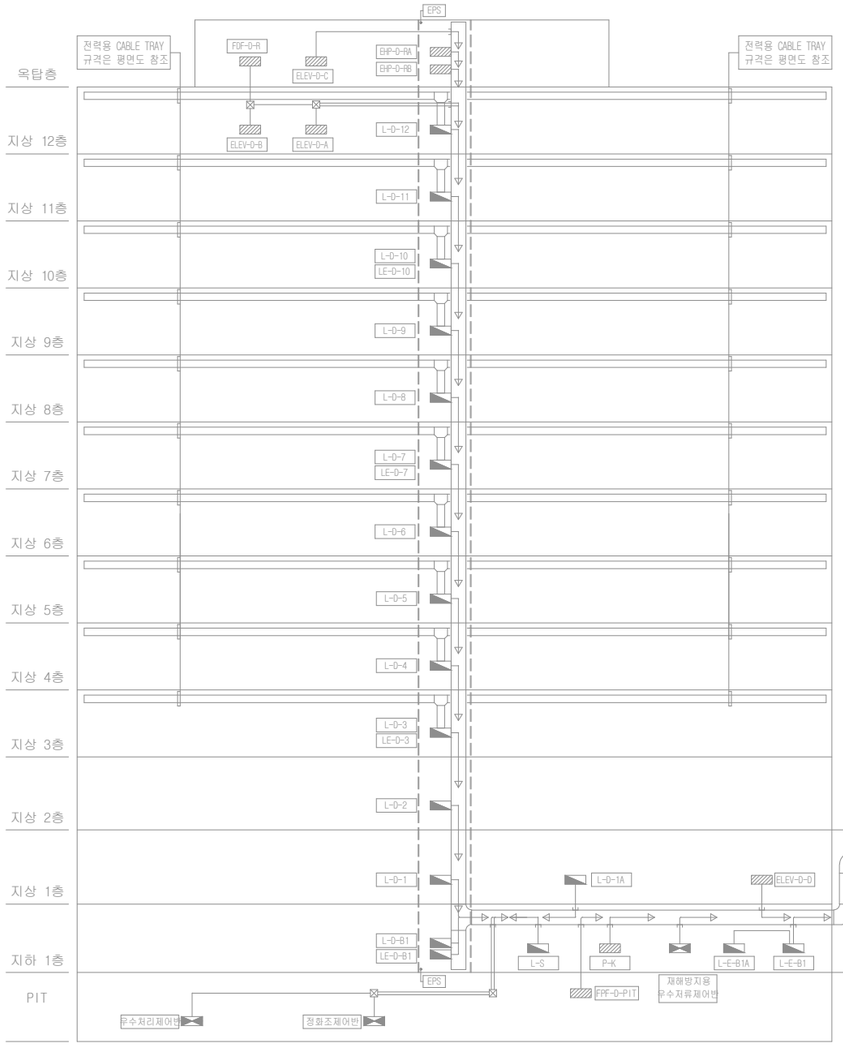

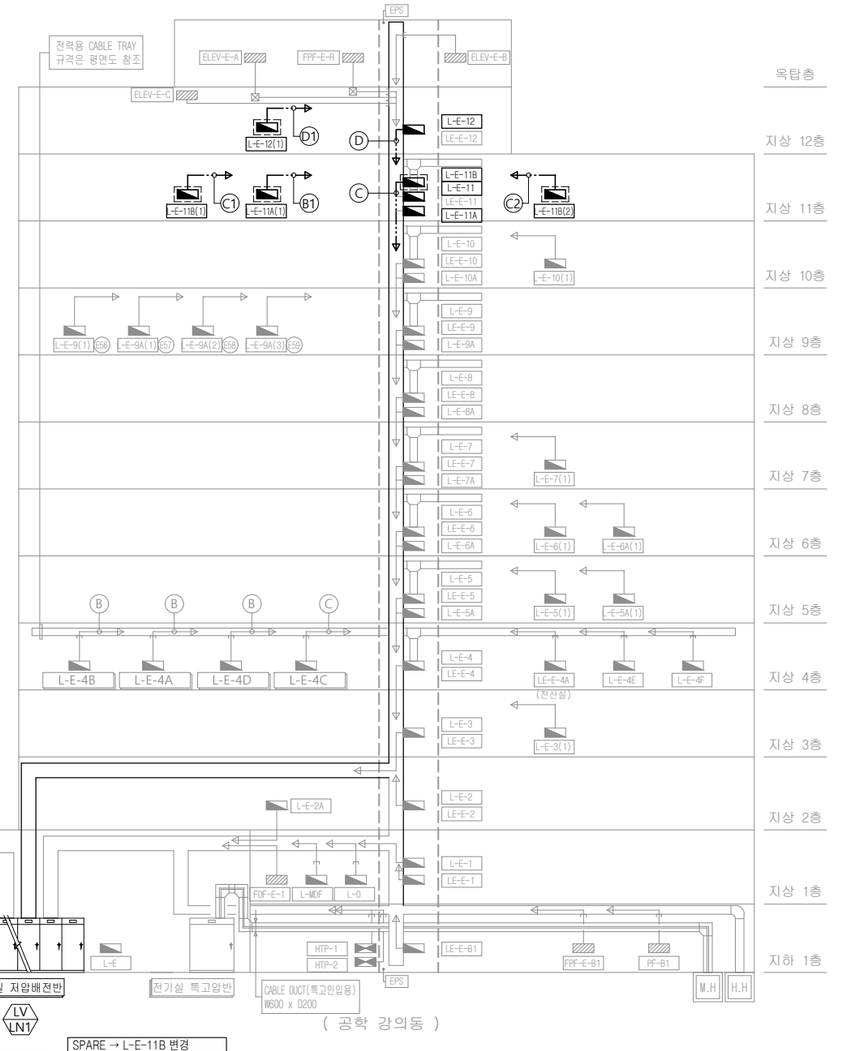

L-E-11
기존 250AF/175AT 철거
250AF/200AT 신설
기존 ZCT철거후 200A ZCT 신설

SPARE → L-E-11B 변경

주식회사 일신이앤드씨
종합설계업 제서울E-1-079호
엔지니어링 활동주체신고제05-010
Tel. 02) 3488-3500 안내-0

PROJECT TITLE

부천대학교
소사캠퍼스

NOTE

6		
5		
4		
3		
2		
1		

DRAWN BY

CHECKED BY

APPROVED BY

DRAWING NAME

전력간선설비 계통도

SCALE NONE

DATE 2023. 12.

PROJECT NO.

DRAWING NO. EE-104

SHEET NO.

1 전력간선설비 계통도

SCALE
A3: NONE

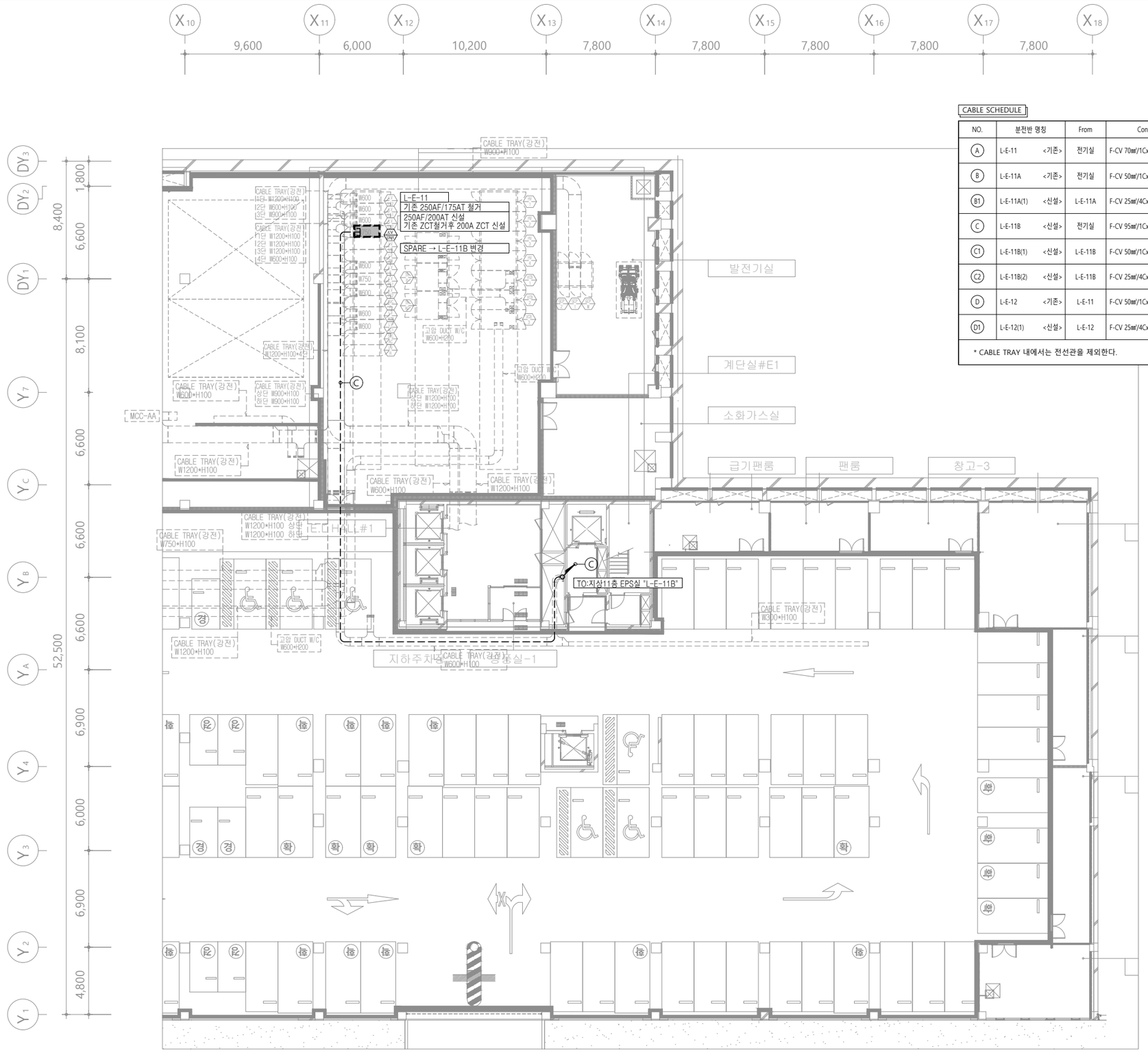

CABLE SCHEDULE

NO.	분전반 명칭	From	Conduit & Cable Size	비 고
A	L-E-11 <기존>	전기실	F-CV 70㎟/1Cx4, E-35㎟ (70C) <기존>	기존케이블 변경없음
B	L-E-11A <기존>	전기실	F-CV 50㎟/1Cx4, E-25㎟ (70C) <기존>	기존케이블 변경없음
B1	L-E-11A(1) <신설>	L-E-11A	F-CV 25㎟/4Cx1, E-16㎟ (54C) <신설>	
C	L-E-11B <신설>	전기실	F-CV 95㎟/1Cx4, E-50㎟ (82C) <신설>	
C1	L-E-11B(1) <신설>	L-E-11B	F-CV 50㎟/1Cx4, E-25㎟ (70C) <신설>	
C2	L-E-11B(2) <신설>	L-E-11B	F-CV 25㎟/4Cx1, E-16㎟ (54C) <신설>	
D	L-E-12 <기존>	L-E-11	F-CV 50㎟/1Cx4, E-25㎟ (70C) <신설>	기존케이블 철거후 신설
D1	L-E-12(1) <신설>	L-E-12	F-CV 25㎟/4Cx1, E-16㎟ (54C) <신설>	

* CABLE TRAY 내에서는 전선관을 제외한다.

주식회사 일신이앤드씨
종합설계업 제서울E-1-079호
엔지니어링 활동주체신고제05-010
Tel. 02) 3488-3500 안내-0

PROJECT TITLE

부천대학교
소사캠퍼스

NOTE

6		
5		
4		
3		
2		
1		

DRAWN BY

CHECKED BY

APPROVED BY

DRAWING NAME

지하1층 전력간선설비 확대 평면도

SCALE 1/300

DATE 2023. 12.

PROJECT NO.

DRAWING NO. EE-105

SHEET NO.

1 지하1층 전력간선설비 확대 평면도

SCALE
A3: 1/300

분전반 결선도(신설-1)

"L-E-11B" PNL (신설) <지상11층 EPS실>

C.C.T NO	DESCRITION	LOAD (VA)	PHASE LOAD R	S	T	MCCB P	AF	AT	비고
PNL	L-E-11B(1)	66,060	21,950	22,700	21,410	4	250	150	MCCB
SPD	SPD MOV Pluggable Class2 Imax 40KA	-	-	-	-	4	50	30	MCCB
PNL	L-E-11B(2)	25,050	7,450	8,800	8,800	4	125	60	MCCB
ZHED	ZHED(영상고조파필터) 3A,F종(W/과부하보호기능)	-	-	-	-	4	50	20	MCCB
SP	SPARE	-	-	-	-	4	125	75	MCCB
SP	SPARE	-	-	-	-	4	50	50	MCCB
SP	SPARE					2	30	20	ELB
SP	SPARE					2	30	20	ELB
SP	SPARE					2	30	20	ELB
SP	SPARE					2	30	20	ELB
	TOTAL LOAD	91,110	29,400	31,500	30,210	4	250	250	MCCB

LS산전 또는 동등 이상의 제품으로 사용

CONNECTION DIAGRAM : 노출 ALL STEEL * 차단기 받침대 플라스틱 적용*

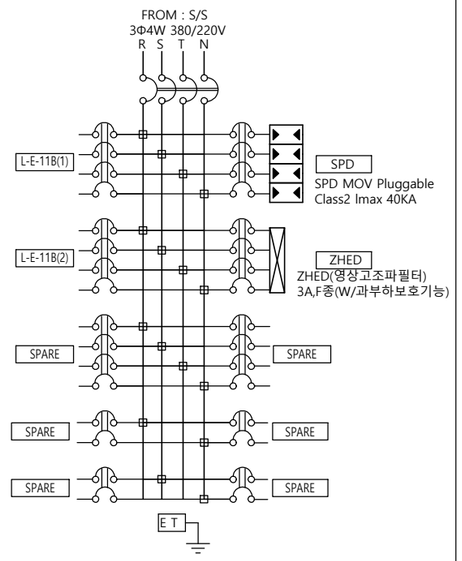

주식회사 일신이앤드씨
종합설계업 제서울E-1-079호
엔지니어링 활동주체신고제05-010
Tel. 02) 3488-3500 안내-0

PROJECT TITLE

부천대학교
소사캠퍼스

NOTE

6		
5		
4		
3		
2		
1		

DRAWN BY

CHECKED BY

APPROVED BY

DRAWING NAME

분전반 결선도(신설-1)

SCALE NONE

DATE 2023. 12.

PROJECT NO.

DRAWING NO. EE-106

SHEET NO.

1 분전반 결선도(신설-1)

SCALE A3: NONE

분전반 결선도(신설-2)

"L-E-11B(1)" PNL (신설) <치위생 실습실>

C.C.T NO	DESCRITION		LOAD (VA)	PHASE LOAD R	S	T	BREAKER SIZE P	AF	AT	비고
SPD	SPD MOV Pluggable Class2 Imax 40KA		-	-	-	-	4	50	30	MCCB
SP	SPARE		-	-	-	-	4	50	50	MCCB
ZHED	ZHED(영상고조파필터) 3A,F종(W/과부하보호기능)		-	-	-	-	4	50	20	MCCB
SP	SPARE		-	-	-	-	4	50	30	MCCB
NR1	N2 Unit Chair 전원용 (정격감도전류 15㎃ 이하의 차단기)	2kW	2,000	2,000			2	30	20	ELB
NR2	N2 Unit Chair 전원용 (정격감도전류 15㎃ 이하의 차단기)	2kW	2,000	2,000			2	30	20	ELB
NR3	N2 Unit Chair 전원용 (정격감도전류 15㎃ 이하의 차단기)	2kW	2,000		2,000		2	30	20	ELB
NR4	N2 Unit Chair 전원용 (정격감도전류 15㎃ 이하의 차단기)	2kW	2,000		2,000		2	30	20	ELB
NR5	N2 Unit Chair 전원용 (정격감도전류 15㎃ 이하의 차단기)	2kW	2,000			2,000	2	30	20	ELB
NR6	N2 Unit Chair 전원용 (정격감도전류 15㎃ 이하의 차단기)	2kW	2,000			2,000	2	30	20	ELB
NR7	N2 Unit Chair 전원용 (정격감도전류 15㎃ 이하의 차단기)	2kW	2,000	2,000			2	30	20	ELB
NR8	N2 Unit Chair 전원용 (정격감도전류 15㎃ 이하의 차단기)	2kW	2,000	2,000			2	30	20	ELB
NR9	N2 Unit Chair 전원용 (정격감도전류 15㎃ 이하의 차단기)	2kW	2,000		2,000		2	30	20	ELB
NR10	N2 Unit Chair 전원용 (정격감도전류 15㎃ 이하의 차단기)	2kW	2,000		2,000		2	30	20	ELB
NR11	N2 Unit Chair 전원용 (정격감도전류 15㎃ 이하의 차단기)	2kW	2,000			2,000	2	30	20	ELB
NR12	N2 Unit Chair 전원용 (정격감도전류 15㎃ 이하의 차단기)	2kW	2,000			2,000	2	30	20	ELB
NR13	N2 Unit Chair 전원용 (정격감도전류 15㎃ 이하의 차단기)	2kW	2,000	2,000			2	30	20	ELB
NR14	N2 Unit Chair 전원용 (정격감도전류 15㎃ 이하의 차단기)	2kW	2,000	2,000			2	30	20	ELB
NR15	N2 Unit Chair 전원용 (정격감도전류 15㎃ 이하의 차단기)	2kW	2,000		2,000		2	30	20	ELB
NR16	N2 Unit Chair 전원용 (정격감도전류 15㎃ 이하의 차단기)	2kW	2,000		2,000		2	30	20	ELB
NR17	N2 Unit Chair 전원용 (정격감도전류 15㎃ 이하의 차단기)	2kW	2,000			2,000	2	30	20	ELB
NR18	N2 Unit Chair 전원용 (정격감도전류 15㎃ 이하의 차단기)	2kW	2,000			2,000	2	30	20	ELB
NR19	N2 Unit Chair 전원용 (정격감도전류 15㎃ 이하의 차단기)	2kW	2,000	2,000			2	30	20	ELB
NR20	N2 Unit Chair 전원용 (정격감도전류 15㎃ 이하의 차단기)	2kW	2,000	2,000			2	30	20	ELB
NR21	고압증기 멸균기 전원용 (정격감도전류 15㎃ 이하의 차단기)	2.7kW	2,700		2,700		2	30	20	ELB
NR22	고압증기 멸균기 전원용 (정격감도전류 15㎃ 이하의 차단기)	2.7kW	2,700		2,700		2	30	20	ELB
NR23	고압증기 멸균기 전원용 (정격감도전류 15㎃ 이하의 차단기)	2.7kW	2,700			2,700	2	30	20	ELB
NR24	자외선소독기 전원용	0.51kW	510			510	2	30	20	ELB
NR25	초음파 전원용 -방우형 콘센트 (정격감도전류 15㎃ 이하의 차단기)	0.7kW	700	700			2	30	20	ELB
NR26	컴프레서 전원용	1.6kW	1,600	1,600			2	30	20	ELB
NR27	컴프레서 전원용	1.6kW	1,600		1,600		2	30	20	ELB
NR28	컴프레서 전원용	1.6kW	1,600		1,600		2	30	20	ELB
NR29	컴프레서 전원용	1.6kW	1,600			1,600	2	30	20	ELB
NR30	컴프레서 전원용	1.6kW	1,600			1,600	2	30	20	ELB
NR31	석션기 전원용 (정격감도전류 15㎃ 이하의 차단기)	0.75kW x 1	750	750			2	30	20	ELB
NR32	석션기 전원용 (정격감도전류 15㎃ 이하의 차단기)	0.75kW x 2	1,500	1,500			2	30	20	ELB
NR33	석션기 전원용 (정격감도전류 15㎃ 이하의 차단기)	0.75kW x 2	1,500		1,500		2	30	20	ELB
NR34	정수기 전원용 (정격감도전류 15㎃ 이하의 차단기)	150VA x 4	600		600		2	30	20	ELB
NR35	AP 전원용	500VA x 2	1,000			1,000	2	30	20	ELB
NR36	전자교탁 전원용	2kW	2,000			2,000	2	30	20	ELB
NR37	세탁기 전원용 -방우형 콘센트 (정격감도전류 15㎃ 이하의 차단기)	0.5kW	500	500			2	30	20	ELB
NR38	일반 콘센트 (정격감도전류 15㎃ 이하의 차단기)	150VA x 6	900	900			2	30	20	ELB
SP	SPARE						2	30	20	ELB
SP	SPARE						2	30	20	ELB
SP	SPARE						2	30	20	ELB
SP	SPARE						2	30	20	ELB
SP	SPARE						2	30	20	ELB
SP	SPARE						2	30	20	ELB
SP	SPARE						2	30	20	ELB
SP	SPARE						2	30	20	ELB
	TOTAL LOAD		66,060	21,950	22,700	21,400	4	250	150	MCCB

LS산전 또는 동등 이상의 제품으로 사용

CONNECTION DIAGRAM : 노출
ALL SUS

* 차단기 받침대 플라스틱 적용*

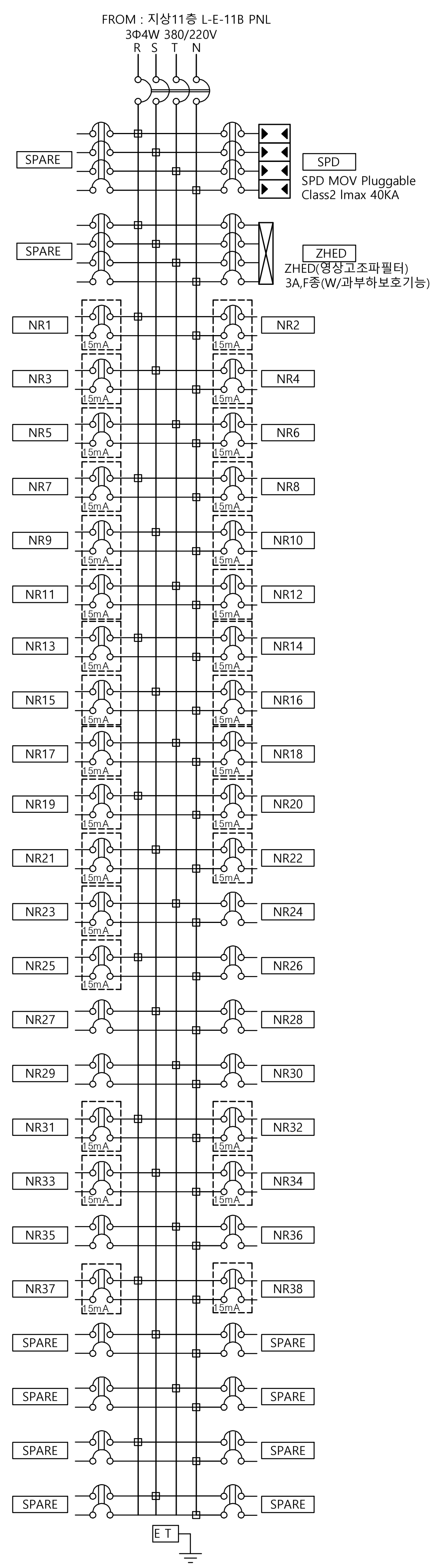

주식회사 일신이앤드씨
종합설계업 제서울E-1-079호
엔지니어링 활동주체신고제05-010
Tel. 02) 3488-3500 안내-0

1 분전반 결선도(신설-2)

SCALE A3: NONE

PROJECT TITLE
부천대학교
소사캠퍼스

NOTE

DRAWN BY
CHECKED BY
APPROVED BY

on design

DRAWING NAME
분전반 결선도(신설-2)

SCALE NONE

DATE 2023. 12.

PROJECT NO.

DRAWING NO. EE-107

SHEET NO.

분전반 결선도(신설-3)

"L-E-11B(2)" PNL (신설) <동물보건실습실1>

C.C.T NO	DESCRITION		LOAD (VA)	PHASE LOAD R	S	T	BREAKER SIZE P	AF	AT	비고
SPD	SPD MOV Pluggable Class2 Imax 40KA		-	-	-	-	4	50	30	MCCB
SP	SPARE		-	-	-	-	4	50	30	MCCB
ZHED	ZHED(영상고조파필터) 3A,F종(W/과부하보호기능)		-	-	-	-	4	50	20	MCCB
SP	SPARE		-	-	-	-	4	50	30	MCCB
NR1	x-ray 전원용	3kW	3,000	3,000			2	30	20	ELB
NR2	x-ray 전원용	3kW	3,000	3,000			2	30	20	ELB
NR3	고압멸균소독기 전원용 (정격감도전류 15㎃ 이하의 차단기)	4kW	4,000		4,000		2	30	30	ELB
NR4	고압멸균소독기 전원용 (정격감도전류 15㎃ 이하의 차단기)	4kW	4,000		4,000		2	30	30	ELB
NR5	ICU Cage 전원용	4.4kW	4,400			4,400	2	30	30	ELB
NR6	ICU Cage 전원용	4.4kW	4,400			4,400	2	30	30	ELB
NR7	무영등 전원용	1kW	1,000	1,000			2	30	20	ELB
NR8	일반 콘센트	150VA x 3	450	450			2	30	20	ELB
NR9	일반 콘센트 AP 전원용	150VA x 2 500VA x 1	800		800		2	30	20	ELB
SP	SPARE						2	30	20	ELB
SP	SPARE						2	30	20	ELB
SP	SPARE						2	30	20	ELB
	TOTAL LOAD		25,050	7,450	8,800	8,800	4	125	60	MCCB

LS산전 또는 동등 이상의 제품으로 사용

CONNECTION DIAGRAM : 노출 ALL SUS * 차단기 받침대 플라스틱 적용*

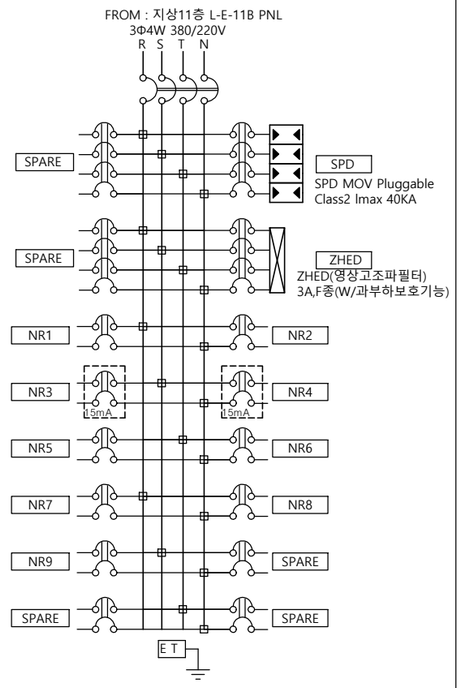

주식회사 일신이앤드씨
종합설계업 제서울E-1-079호
엔지니어링 활동주체신고제05-010
Tel. 02) 3488-3500 안내-0

PROJECT TITLE

부천대학교
소사캠퍼스

NOTE

6		
5		
4		
3		
2		
1		

DRAWN BY

CHECKED BY

APPROVED BY

DRAWING NAME

분전반 결선도(신설-3)

SCALE NONE

DATE 2023. 12.

PROJECT NO.

DRAWING NO. EE-108

SHEET NO.

분전반 결선도(신설-4)

"L-E-11A(1)" PNL (신설) <펫조리 실습실>

C.C.T NO	DESCRITION		LOAD (VA)	PHASE LOAD R	S	T	BREAKER SIZE P	AF	AT	비고
SPD	SPD MOV Pluggable Class2 Imax 40KA		-	-	-	-	4	50	30	MCCB
SP	SPARE		-	-	-	-	4	50	30	MCCB
ZHED	ZHED(영상고조파필터) 3A,F종(W/과부하보호기능)		-	-	-	-	4	50	20	MCCB
SP	SPARE		-	-	-	-	4	50	30	MCCB
NR1	인덕션 전원용 (정격감도전류 15㎃ 이하의 차단기)	3.4kW	3,400	3,400			2	30	20	ELB
NR2	인덕션 전원용 (정격감도전류 15㎃ 이하의 차단기)	3.4kW	3,400	3,400			2	30	20	ELB
NR3	인덕션 전원용 (정격감도전류 15㎃ 이하의 차단기)	3.4kW	3,400		3,400		2	30	20	ELB
NR4	인덕션 전원용 (정격감도전류 15㎃ 이하의 차단기)	3.4kW	3,400		3,400		2	30	20	ELB
NR5	인덕션 전원용 (정격감도전류 15㎃ 이하의 차단기)	3.4kW	3,400			3,400	2	30	20	ELB
NR6	인덕션 전원용 (정격감도전류 15㎃ 이하의 차단기)	3.4kW	3,400			3,400	2	30	20	ELB
NR7	전기오븐 전원용	2kW	2,000	2,000			2	30	20	ELB
NR8	전기오븐 전원용	2kW	2,000	2,000			2	30	20	ELB
NR9	전기오븐 전원용	2kW	2,000		2,000		2	30	20	ELB
NR10	전기오븐 전원용	2kW	2,000		2,000		2	30	20	ELB
NR11	전기오븐 전원용	2kW	2,000			2,000	2	30	20	ELB
NR12	전기오븐 전원용	2kW	2,000			2,000	2	30	20	ELB
NR13	테이블냉장고 전원용	360W x 3	1,080	1,080			2	30	20	ELB
NR14	3D TV 전원용 SYSTEM BOX	500W 300VA x 1	800	800			2	30	20	ELB
NR15	SYSTEM BOX	300VA x 3	900		900		2	30	20	ELB
NR16	SYSTEM BOX	300VA x 3	900		900		2	30	20	ELB
NR17	일반 콘센트	150VA x 3	450			450	2	30	20	ELB
NR18	전기건조기 전원용	500W x 3	1,500			1,500	2	30	20	ELB
SP	SPARE						2	30	20	ELB
SP	SPARE						2	30	20	ELB
SP	SPARE						2	30	20	ELB
SP	SPARE						2	30	20	ELB
	TOTAL LOAD		38,030	12,680	12,600	12,750	4	125	75	MCCB

LS산전 또는 동등 이상의 제품으로 사용

CONNECTION DIAGRAM : 노출 ALL SUS * 차단기 받침대 플라스틱 적용*

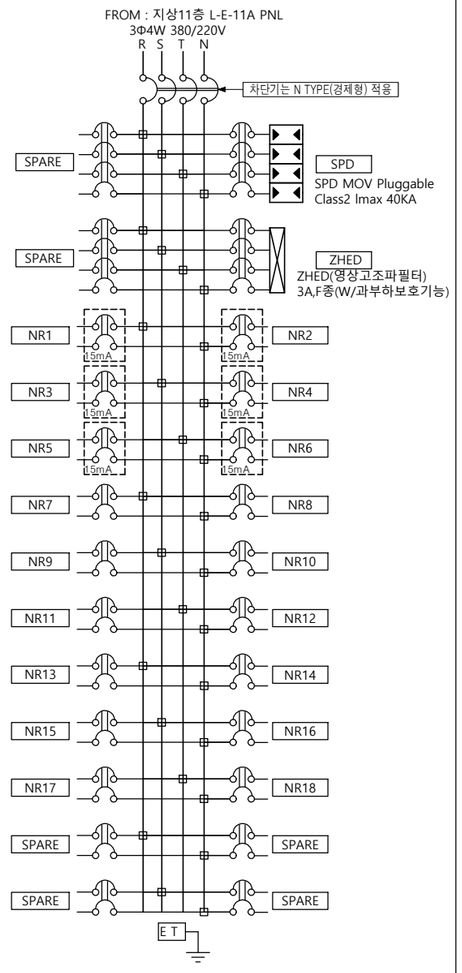

주식회사 일신이앤드씨
종합설계업 제서울E-1-079호
엔지니어링 활동주체신고제05-010
Tel. 02) 3488-3500 안내-0

PROJECT TITLE

부천대학교
소사캠퍼스

NOTE

6		
5		
4		
3		
2		
1		

DRAWN BY

CHECKED BY

APPROVED BY

DRAWING NAME

분전반 결선도(신설-4)

SCALE NONE

DATE 2023. 12.

PROJECT NO.

DRAWING NO. EE-109

SHEET NO.

분전반 결선도(신설-5)

"L-E-12(1)" PNL (신설) <드라이룸>

C.C.T NO	DESCRITION		LOAD (VA)	PHASE LOAD R	S	T	BREAKER SIZE P	AF	AT	비고
SPD	SPD MOV Pluggable Class2 Imax 40KA		-	-	-	-	4	50	30	MCCB
SP	SPARE		-	-	-	-	4	50	30	MCCB
ZHED	ZHED(영상고조파필터) 3A,F종(W/과부하보호기능)		-	-	-	-	4	50	20	MCCB
SP	SPARE		-	-	-	-	4	50	30	MCCB
P1	드라이룸 배기휀	3Φ 1.5kw	2,769	923	923	923	3	50	20	MCCB
NR1	스탠드 드라이기 전원용	2.2kW	2,200	2,200			2	30	20	ELB
NR2	스탠드 드라이기 전원용	2.2kW	2,200	2,200			2	30	20	ELB
NR3	스탠드 드라이기 전원용	2.2kW	2,200		2,200		2	30	30	ELB
NR4	스탠드 드라이기 전원용	2.2kW	2,200		2,200		2	30	30	ELB
NR5	스탠드 드라이기 전원용	2.2kW	2,200			2,200	2	30	30	ELB
NR6	스탠드 드라이기 전원용	2.2kW	2,200			2,200	2	30	30	ELB
NR7	스탠드 드라이기 전원용	2.2kW	2,200	2,200			2	30	20	ELB
NR8	스탠드 드라이기 전원용	2.2kW	2,200	2,200			2	30	20	ELB
NR9	스탠드 드라이기 전원용	2.2kW	2,200		2,200		2	30	20	ELB
NR10	스탠드 드라이기 전원용	2.2kW	2,200		2,200		2	30	20	ELB
NR11	에어 블로어 전원용	2.3kW	2,300			2,300	2	30	20	ELB
NR12	집진형 드라이룸 전원용 (정격감도전류 15㎃ 이하의 차단기)	1.2kW	1,200			1,200	2	30	20	ELB
NR13	세탁기&건조기 전원용 (정격감도전류 15㎃ 이하의 차단기)	3kW	3,000	3,000			2	30	20	ELB
NR14	미니바스 전원용 (정격감도전류 15㎃ 이하의 차단기)	1.2kW	1,200	1,200			2	30	20	ELB
NR15	일반 콘센트	150VA x 3	450		450		2	30	20	ELB
NR16	일반 콘센트	150VA x 3	450		450		2	30	20	ELB
SP	SPARE						2	30	20	ELB
SP	SPARE						2	30	20	ELB
SP	SPARE						2	30	20	ELB
SP	SPARE						2	30	20	ELB
	TOTAL LOAD		33,369	13,923	10,623	8,823	4	125	75	MCCB

LS산전 또는 동등 이상의 제품으로 사용

CONNECTION DIAGRAM : 노출 ALL SUS * 차단기 받침대 플라스틱 적용*

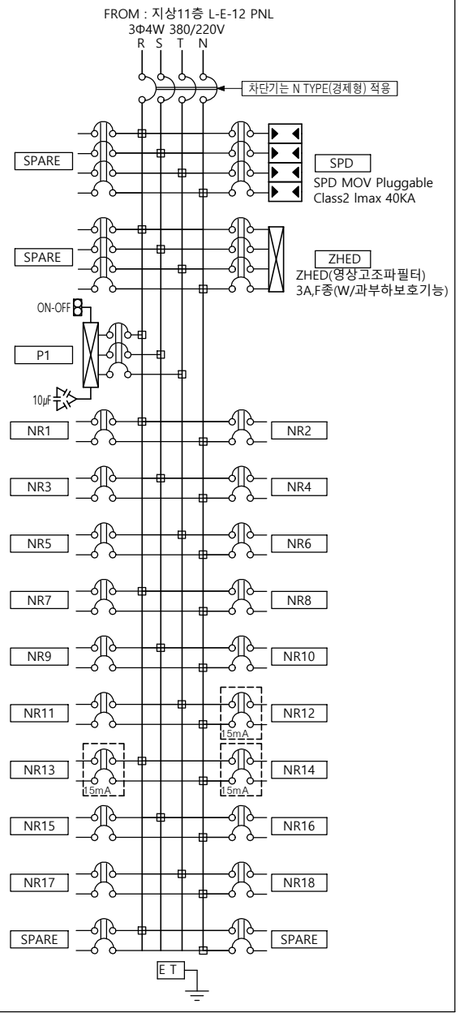

주식회사 일신이앤드씨
종합설계업 제서울E-1-079호
엔지니어링 활동주체신고제05-010
Tel. 02) 3488-3500 안내-0

PROJECT TITLE

부천대학교
소사캠퍼스

NOTE

6		
5		
4		
3		
2		
1		

DRAWN BY

CHECKED BY

APPROVED BY

DRAWING NAME

분전반 결선도(신설-5)

SCALE NONE

DATE 2023. 12.

PROJECT NO.

DRAWING NO. EE-110

SHEET NO.

분전반 결선도(변경전)

: 차단기 철거 후 신설(교체)

: 차단기 부하 삭제

"L-E-11" PANEL < 3P-4W 380/220V >

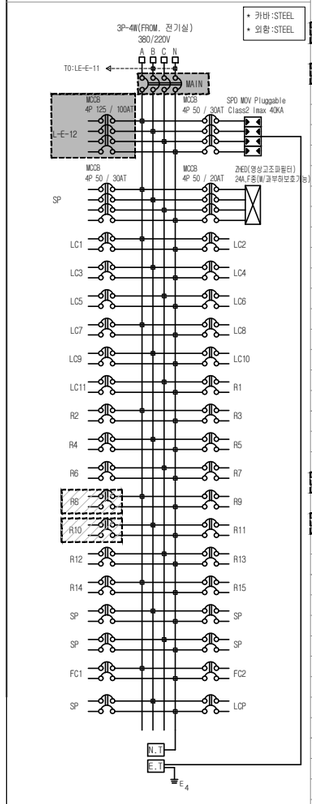

• 카바:STEEL
• 외함:STEEL

회로 번호	명 칭	차단기 규격 P	AF	AT	차단기 종류	차단 용량	비 고
	MAIN	4	250	175	MCCB	26KA	
PNL	L-E-12	4	125	100	MCCB	37KA	
SP	SPARE	4	50	30	MCCB	14KA	
LC1	전 등	2	30	20	ELB	2.5KA	
LC2	전 등	2	30	20	ELB	2.5KA	
LC3	전 등	2	30	20	ELB	2.5KA	
LC4	전 등	2	30	20	ELB	2.5KA	
LC5	전 등	2	30	20	ELB	2.5KA	
LC6	전 등	2	30	20	ELB	2.5KA	
LC7	전 등	2	30	20	ELB	2.5KA	
LC8	전 등	2	30	20	ELB	2.5KA	
LC9	전 등	2	30	20	ELB	2.5KA	
LC10	전 등	2	30	20	ELB	2.5KA	
LC11	전 등	2	30	20	ELB	2.5KA	
R1	전 열	2	30	20	ELB	2.5KA	
R2	전 열	2	30	20	ELB	2.5KA	
R3	전 열	2	30	20	ELB	2.5KA	
R4	전 열	2	30	20	ELB	2.5KA	
R5	전 열	2	30	20	ELB	2.5KA	
R6	전 열	2	30	20	ELB	2.5KA	
R7	전 열	2	30	20	ELB	2.5KA	
R8	비 데	2	30	20	ELB	2.5KA	15mA
R9	전기방열기	2	30	20	ELB	2.5KA	15mA
R10	비 데	2	30	20	ELB	2.5KA	15mA
R11	전기방열기	2	30	20	ELB	2.5KA	15mA
R12	비 데	2	30	20	ELB	2.5KA	15mA
R13	비 데	2	30	20	ELB	2.5KA	15mA
R14	자판기용	2	30	20	ELB	2.5KA	
R15	자판기용	2	30	20	ELB	2.5KA	
SP	SPARE	2	30	20	ELB	2.5KA	
SP	SPARE	2	30	20	ELB	2.5KA	15mA
SP	SPARE	2	30	20	ELB	2.5KA	15mA
SP	SPARE	2	30	20	ELB	2.5KA	
SP	SPARE	2	30	20	ELB	2.5KA	
FC1	FCU	2	30	20	ELB	2.5KA	
FC2	FCU	2	30	20	ELB	2.5KA	
SP	SPARE	2	30	20	ELB	2.5KA	
LCP	LCP전원	2	30	20	ELB	2.5KA	

* 화장실 회로는 정격감도전류 15mA를 사용한다

보 호 격 판

"LE-E-11" PANEL < 3P-4W 380/220V >

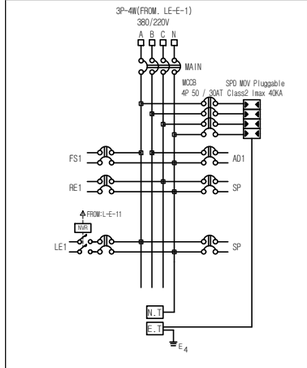

회로 번호	명 칭	차단기 규격 P	AF	AT	차단기 종류	차단 용량	비 고
	MAIN	4	50	30	MCCB	14KA	
FS1	방화셔터	2	30	20	MCCB	5KA	
AD1	장애인화장실전등DOOR	2	30	20	ELB	2.5KA	
RE1	장비전원	2	30	20	ELB	2.5KA	
SP	SPARE	2	30	20	ELB	2.5KA	
E1	전 등	2	30	20	MCCB	2.5KA	
SP	SPARE	4	50	20	MCCB	14KA	

분전반 결선도(변경후)

"L-E-11" PANEL < 3P-4W 380/220V >

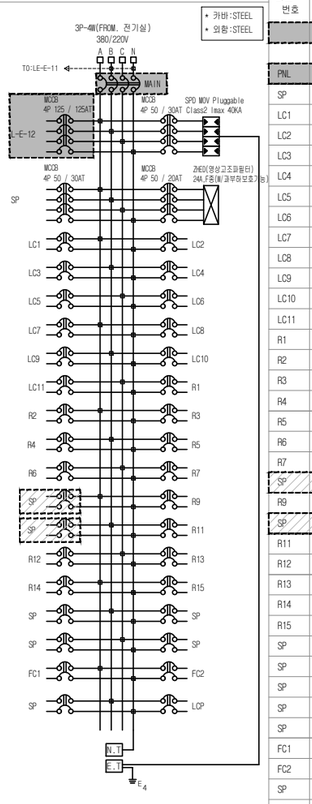

• 카바:STEEL
• 외함:STEEL

회로 번호	명 칭	차단기 규격 P	AF	AT	차단기 종류	차단 용량	비 고
	MAIN	4	250	200	MCCB	26KA	
PNL	L-E-12	4	125	125	MCCB	37KA	
SP	SPARE	4	50	30	MCCB	14KA	
LC1	전 등	2	30	20	ELB	2.5KA	
LC2	전 등	2	30	20	ELB	2.5KA	
LC3	전 등	2	30	20	ELB	2.5KA	
LC4	전 등	2	30	20	ELB	2.5KA	
LC5	전 등	2	30	20	ELB	2.5KA	
LC6	전 등	2	30	20	ELB	2.5KA	
LC7	전 등	2	30	20	ELB	2.5KA	
LC8	전 등	2	30	20	ELB	2.5KA	
LC9	전 등	2	30	20	ELB	2.5KA	
LC10	전 등	2	30	20	ELB	2.5KA	
LC11	전 등	2	30	20	ELB	2.5KA	
R1	전 열	2	30	20	ELB	2.5KA	← R1 회로에 연결된 콘센트 철거시 기존 회로에 주의 할것
R2	전 열	2	30	20	ELB	2.5KA	
R3	전 열	2	30	20	ELB	2.5KA	
R4	전 열	2	30	20	ELB	2.5KA	
R5	전 열	2	30	20	ELB	2.5KA	
R6	전 열	2	30	20	ELB	2.5KA	
R7	전 열	2	30	20	ELB	2.5KA	
SP	SPARE	2	30	20	ELB	2.5KA	15mA
R9	전기방열기	2	30	20	ELB	2.5KA	15mA
SP	SPARE	2	30	20	ELB	2.5KA	15mA
R11	전기방열기	2	30	20	ELB	2.5KA	15mA
R12	비 데	2	30	20	ELB	2.5KA	15mA
R13	비 데	2	30	20	ELB	2.5KA	15mA
R14	자판기용	2	30	20	ELB	2.5KA	
R15	자판기용	2	30	20	ELB	2.5KA	
SP	SPARE	2	30	20	ELB	2.5KA	
SP	SPARE	2	30	20	ELB	2.5KA	15mA
SP	SPARE	2	30	20	ELB	2.5KA	15mA
SP	SPARE	2	30	20	ELB	2.5KA	
SP	SPARE	2	30	20	ELB	2.5KA	
FC1	FCU	2	30	20	ELB	2.5KA	
FC2	FCU	2	30	20	ELB	2.5KA	
SP	SPARE	2	30	20	ELB	2.5KA	
LCP	LCP전원	2	30	20	ELB	2.5KA	

* 화장실 회로는 정격감도전류 15mA를 사용한다

보 호 격 판

"LE-E-11" PANEL < 3P-4W 380/220V >

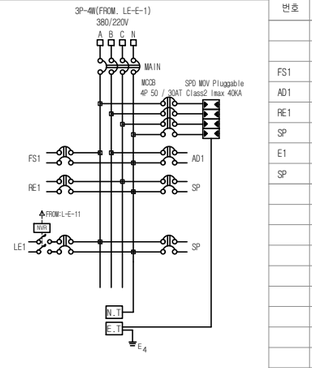

회로 번호	명 칭	차단기 규격 P	AF	AT	차단기 종류	차단 용량	비 고
	MAIN	4	50	30	MCCB	14KA	
FS1	방화셔터	2	30	20	MCCB	5KA	
AD1	장애인화장실전등DOOR	2	30	20	ELB	2.5KA	
RE1	장비전원	2	30	20	ELB	2.5KA	
SP	SPARE	2	30	20	ELB	2.5KA	
E1	전 등	2	30	20	MCCB	2.5KA	
SP	SPARE	4	50	20	MCCB	14KA	

주식회사 일신이앤드씨
종합설계업 제서울E-1-079호
엔지니어링 활동주체신고제05-010
Tel. 02) 3488-3500 안내-0

PROJECT TITLE

부천대학교
소사캠퍼스

NOTE

6		
5		
4		
3		
2		
1		

DRAWN BY

CHECKED BY

APPROVED BY

DRAWING NAME

분전반 결선도(변경전,후-1)

SCALE NONE

DATE 2023. 12.

PROJECT NO.

DRAWING NO. EE-111

SHEET NO.

1 분전반 결선도(변경전,후-1)

SCALE A3: NONE

: 차단기 철거 후 신설(교체)

: 차단기 부하 삭제

분전반 결선도(변경전)

"L-E-12" PANEL < 3P-4W 380/220V >

결 선 도

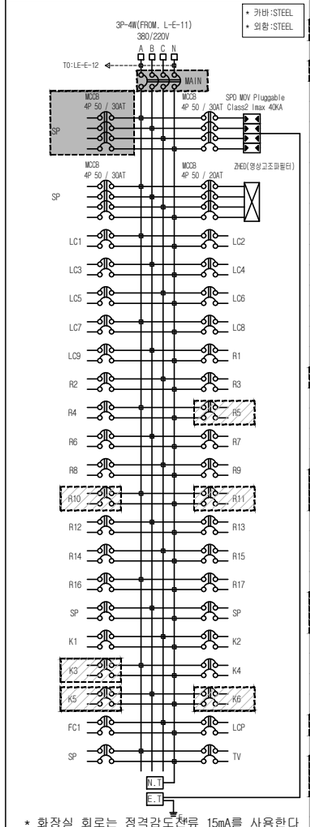

회로 번호	명 칭	차단기 규격 P	AF	AT	차단기 종류	차단 용량	비 고
	MAIN	4	125	100	MCCB	37KA	
SP	SPARE	4	50	30	MCCB	14KA	
SP	SPARE	4	50	30	MCCB	14KA	
LC1	전 등	2	30	20	ELB	2.5KA	
LC2	전 등	2	30	20	ELB	2.5KA	
LC3	전 등	2	30	20	ELB	2.5KA	
LC4	전 등	2	30	20	ELB	2.5KA	
LC5	전 등	2	30	20	ELB	2.5KA	
LC6	전 등	2	30	20	ELB	2.5KA	
LC7	전 등	2	30	20	ELB	2.5KA	
LC8	전 등	2	30	20	ELB	2.5KA	
LC9	전 등	2	30	20	ELB	2.5KA	
R1	전 열	2	30	20	ELB	2.5KA	
R2	전 열	2	30	20	ELB	2.5KA	
R3	전 열	2	30	20	ELB	2.5KA	
R4	전 열	2	30	20	ELB	2.5KA	
R5	전 열	2	30	20	ELB	2.5KA	
R6	전 열	2	30	20	ELB	2.5KA	
R7	전 열	2	30	20	ELB	2.5KA	
R8	전 열	2	30	20	ELB	2.5KA	
R9	전기방열기	2	30	20	ELB	2.5KA	15mA
R10	핸드드라이어	2	30	20	ELB	2.5KA	15mA
R11	핸드드라이어	2	30	20	ELB	2.5KA	15mA
R12	전기방열기	2	30	20	ELB	2.5KA	15mA
R13	비 데	2	30	20	ELB	2.5KA	15mA
R14	비 데	2	30	20	ELB	2.5KA	15mA
R15	전 열	2	30	20	ELB	2.5KA	
R16	자판기용	2	30	20	ELB	2.5KA	
R17	자판기용	2	30	20	ELB	2.5KA	
SP	SPARE	2	30	20	ELB	2.5KA	15mA
SP	SPARE	2	30	20	ELB	2.5KA	15mA
K1	전자교탁	2	30	20	ELB	2.5KA	
K2	전자교탁	2	30	20	ELB	2.5KA	
K3	전자교탁	2	30	20	ELB	2.5KA	
K4	전자교탁	2	30	20	ELB	2.5KA	
K5	전자교탁	2	30	20	ELB	2.5KA	
K6	전자교탁	2	30	20	ELB	2.5KA	
FC1	FCU	2	30	20	ELB	2.5KA	
LCP	조명제어	2	30	20	ELB	2.5KA	
SP	SPARE	2	30	20	ELB	2.5KA	
TV	TV AMP	2	30	20	ELB	2.5KA	

* 화장실 회로는 정격감도전류 15mA를 사용한다

보 호 격 판

"LE-E-12" PANEL < 3P-4W 380/220V >

결 선 도

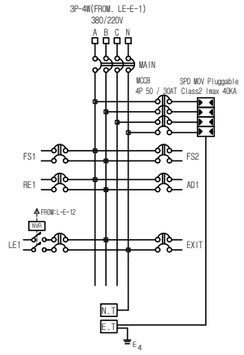

회로 번호	명 칭	차단기 규격 P	AF	AT	차단기 종류	차단 용량	비 고
	MAIN	4	50	30	MCCB	14KA	
FS1	방화셔터	4	30	20	MCCB	5KA	
FS2	방화셔터	4	30	20	MCCB	5KA	
RE1	장비전원	2	30	20	ELB	2.5KA	
AD1	장애인화장실컨트롤BOX	2	30	20	ELB	2.5KA	
E1	전 등	2	30	20	MCCB	2.5KA	
EXIT	유도등	2	30	20	ELB	2.5KA	

분전반 결선도(변경후)

"L-E-12" PANEL < 3P-4W 380/220V >

결 선 도

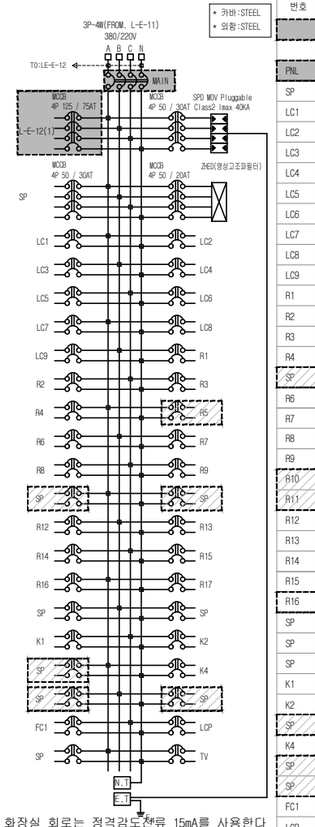

회로 번호	명 칭	차단기 규격 P	AF	AT	차단기 종류	차단 용량	비 고
	MAIN	4	125	125	MCCB	37KA	
PNL	L-E-12(1)	4	125	75	MCCB	37KA	← 차단기는 N TYPE(경제형) 적용
SP	SPARE	4	50	30	MCCB	14KA	
LC1	전 등	2	30	20	ELB	2.5KA	
LC2	전 등	2	30	20	ELB	2.5KA	
LC3	전 등	2	30	20	ELB	2.5KA	
LC4	전 등	2	30	20	ELB	2.5KA	
LC5	전 등	2	30	20	ELB	2.5KA	
LC6	전 등	2	30	20	ELB	2.5KA	
LC7	전 등	2	30	20	ELB	2.5KA	
LC8	전 등	2	30	20	ELB	2.5KA	
LC9	전 등	2	30	20	ELB	2.5KA	
R1	전 열	2	30	20	ELB	2.5KA	
R2	전 열	2	30	20	ELB	2.5KA	
R3	전 열	2	30	20	ELB	2.5KA	
R4	전 열	2	30	20	ELB	2.5KA	
SP	SPARE	2	30	20	ELB	2.5KA	
R6	전 열	2	30	20	ELB	2.5KA	
R7	전 열	2	30	20	ELB	2.5KA	
R8	전 열	2	30	20	ELB	2.5KA	
R9	전기방열기	2	30	20	ELB	2.5KA	15mA
R10	핸드드라이어	2	30	20	ELB	2.5KA	15mA
R11	핸드드라이어	2	30	20	ELB	2.5KA	15mA
R12	전기방열기	2	30	20	ELB	2.5KA	15mA
R13	비 데	2	30	20	ELB	2.5KA	15mA
R14	비 데	2	30	20	ELB	2.5KA	**15mA**
R15	전 열	2	30	20	ELB	2.5KA	
R16	전 열	2	30	20	ELB	2.5KA	
SP	SPARE	2	30	20	ELB	2.5KA	
SP	SPARE	2	30	20	ELB	2.5KA	15mA
SP	SPARE	2	30	20	ELB	2.5KA	15mA
K1	전자교탁	2	30	20	ELB	2.5KA	
K2	전자교탁	2	30	20	ELB	2.5KA	
SP	SPARE	2	30	20	ELB	2.5KA	
K4	전자교탁	2	30	20	ELB	2.5KA	
SP	SPARE	2	30	20	ELB	2.5KA	
SP	SPARE	2	30	20	ELB	2.5KA	
FC1	FCU	2	30	20	ELB	2.5KA	
LCP	조명제어	2	30	20	ELB	2.5KA	
SP	SPARE	2	30	20	ELB	2.5KA	
TV	TV AMP	2	30	20	ELB	2.5KA	

* 화장실 회로는 정격감도전류 15mA를 사용한다

보 호 격 판

"LE-E-12" PANEL < 3P-4W 380/220V >

결 선 도

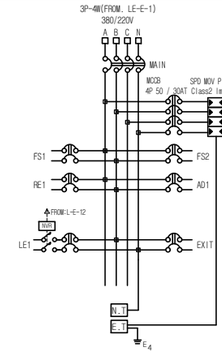

회로 번호	명 칭	차단기 규격 P	AF	AT	차단기 종류	차단 용량	비 고
	MAIN	4	50	30	MCCB	14KA	
FS1	방화셔터	4	30	20	MCCB	5KA	
FS2	방화셔터	4	30	20	MCCB	5KA	
RE1	장비전원	2	30	20	ELB	2.5KA	
AD1	장애인화장실컨트롤BOX	2	30	20	ELB	2.5KA	
E1	전 등	2	30	20	MCCB	2.5KA	
EXIT	유도등	2	30	20	ELB	2.5KA	

주식회사 일신이앤드씨
종합설계업 제서울E-1-079호
엔지니어링 활동주체신고제05-010
Tel. 02) 3488-3500 안내-0

PROJECT TITLE

부천대학교
소사캠퍼스

NOTE

6		
5		
4		
3		
2		
1		

DRAWN BY

CHECKED BY

APPROVED BY

DRAWING NAME

분전반 결선도(변경전,후-2)

SCALE NONE

DATE 2023. 12.

PROJECT NO.

DRAWING NO. EE-112

SHEET NO.

1 분전반 결선도(변경전,후-2)

SCALE
A3: NONE

: 차단기 철거 후 신설(교체)

: 차단기 부하 삭제

분전반 결선도(변경전)

"L-E-11A" PANEL　　< 3P-4W 380/220V >

결 선 도

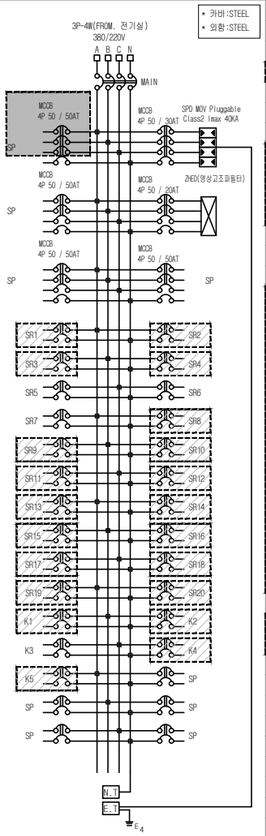

회로 번호	명 칭	차단기 규격 P	AF	AT	차단기 종류	차단 용량	비 고
	MAIN	4	125	125	MCCB	37KA	
SP	SPARE	4	50	50	MCCB	14KA	
SP	SPARE	4	50	50	MCCB	14KA	
SP	SPARE	4	50	50	MCCB	14KA	
SR1	실습실장비	2	30	20	ELB	2.5KA	
SR2	실습실장비	2	30	20	ELB	2.5KA	
SR3	실습실장비	2	30	20	ELB	2.5KA	
SR4	실습실장비	2	30	20	ELB	2.5KA	
SR5	실습실장비	2	30	20	ELB	2.5KA	
SR6	실습실장비	2	30	20	ELB	2.5KA	
SR7	실습실장비	2	30	20	ELB	2.5KA	
SR8	실습실장비	2	30	20	ELB	2.5KA	
SR9	실습실장비	2	30	20	ELB	2.5KA	
SR10	실습실장비	2	30	20	ELB	2.5KA	
SR11	실습실장비	2	30	20	ELB	2.5KA	
SR12	실습실장비	2	30	20	ELB	2.5KA	
SR13	실습실장비	2	30	20	ELB	2.5KA	
SR14	실습실장비	2	30	20	ELB	2.5KA	
SR15	실습실장비	2	30	20	ELB	2.5KA	
SR16	실습실장비	2	30	20	ELB	2.5KA	
SR17	실습실장비	2	30	20	ELB	2.5KA	
SR18	실습실장비	2	30	20	ELB	2.5KA	
SR19	실습실장비	2	30	20	ELB	2.5KA	
SR20	실습실장비	2	30	20	ELB	2.5KA	
K1	전자교탁용	2	30	20	ELB	2.5KA	
K2	전자교탁용	2	30	20	ELB	2.5KA	
K3	전자교탁용	2	30	20	ELB	2.5KA	
K4	전자교탁용	2	30	20	ELB	2.5KA	
K5	전자교탁용	2	30	20	ELB	2.5KA	
K6	전자교탁용	2	30	20	ELB	2.5KA	
K7	전자교탁용	2	30	20	ELB	2.5KA	
SP	SPARE	2	30	20	ELB	2.5KA	
SP	SPARE	2	30	20	ELB	2.5KA	
SP	SPARE	2	30	20	ELB	2.5KA	

분전반 결선도(변경후)

"L-E-11A" PANEL　　< 3P-4W 380/220V >

결 선 도

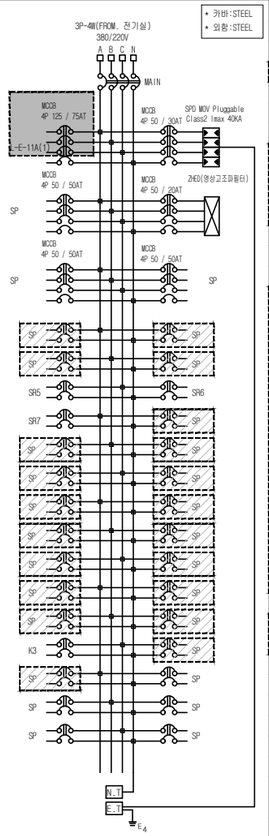

회로 번호	명 칭	차단기 규격 P	AF	AT	차단기 종류	차단 용량	비 고
	MAIN	4	125	125	MCCB	37KA	
PNL	L-E-11A(1)	4	125	75	MCCB	37KA	← 차단기는 N TYPE(경제형) 적용
SP	SPARE	4	50	50	MCCB	14KA	
SP	SPARE	4	50	50	MCCB	14KA	
SP	SPARE	4	50	50	MCCB	14KA	
SP	SPARE	2	30	20	ELB	2.5KA	
SP	SPARE	2	30	20	ELB	2.5KA	
SP	SPARE	2	30	20	ELB	2.5KA	
SP	SPARE	2	30	20	ELB	2.5KA	
SR5	실습실장비	2	30	20	ELB	2.5KA	
SR6	실습실장비	2	30	20	ELB	2.5KA	
SR7	실습실장비	2	30	20	ELB	2.5KA	
SP	SPARE	2	30	20	ELB	2.5KA	
SP	SPARE	2	30	20	ELB	2.5KA	
SP	SPARE	2	30	20	ELB	2.5KA	
SP	SPARE	2	30	20	ELB	2.5KA	
SP	SPARE	2	30	20	ELB	2.5KA	
SP	SPARE	2	30	20	ELB	2.5KA	
SP	SPARE	2	30	20	ELB	2.5KA	
SP	SPARE	2	30	20	ELB	2.5KA	
SP	SPARE	2	30	20	ELB	2.5KA	
SP	SPARE	2	30	20	ELB	2.5KA	
SP	SPARE	2	30	20	ELB	2.5KA	
SP	SPARE	2	30	20	ELB	2.5KA	
SP	SPARE	2	30	20	ELB	2.5KA	
SP	SPARE	2	30	20	ELB	2.5KA	
K3	전자교탁용	2	30	20	ELB	2.5KA	
SP	전자교탁용	2	30	20	ELB	2.5KA	
SP	전자교탁용	2	30	20	ELB	2.5KA	
K6	전자교탁용	2	30	20	ELB	2.5KA	
K7	전자교탁용	2	30	20	ELB	2.5KA	
SP	SPARE	2	30	20	ELB	2.5KA	
SP	SPARE	2	30	20	ELB	2.5KA	
SP	SPARE	2	30	20	ELB	2.5KA	

주식회사 일신이앤드씨
종합설계업 제서울E-1-079호
엔지니어링 활동주체신고제05-010
Tel. 02) 3488-3500 안내-0

PROJECT TITLE

부천대학교
소사캠퍼스

NOTE

6		
5		
4		
3		
2		
1		

DRAWN BY

CHECKED BY

APPROVED BY

DRAWING NAME

분전반 결선도(변경전,후-3)

SCALE　NONE

DATE　2023. 12.

PROJECT NO.

DRAWING NO.　EE-113

SHEET NO.

1 분전반 결선도(변경전,후-3)

SCALE
A3: NONE

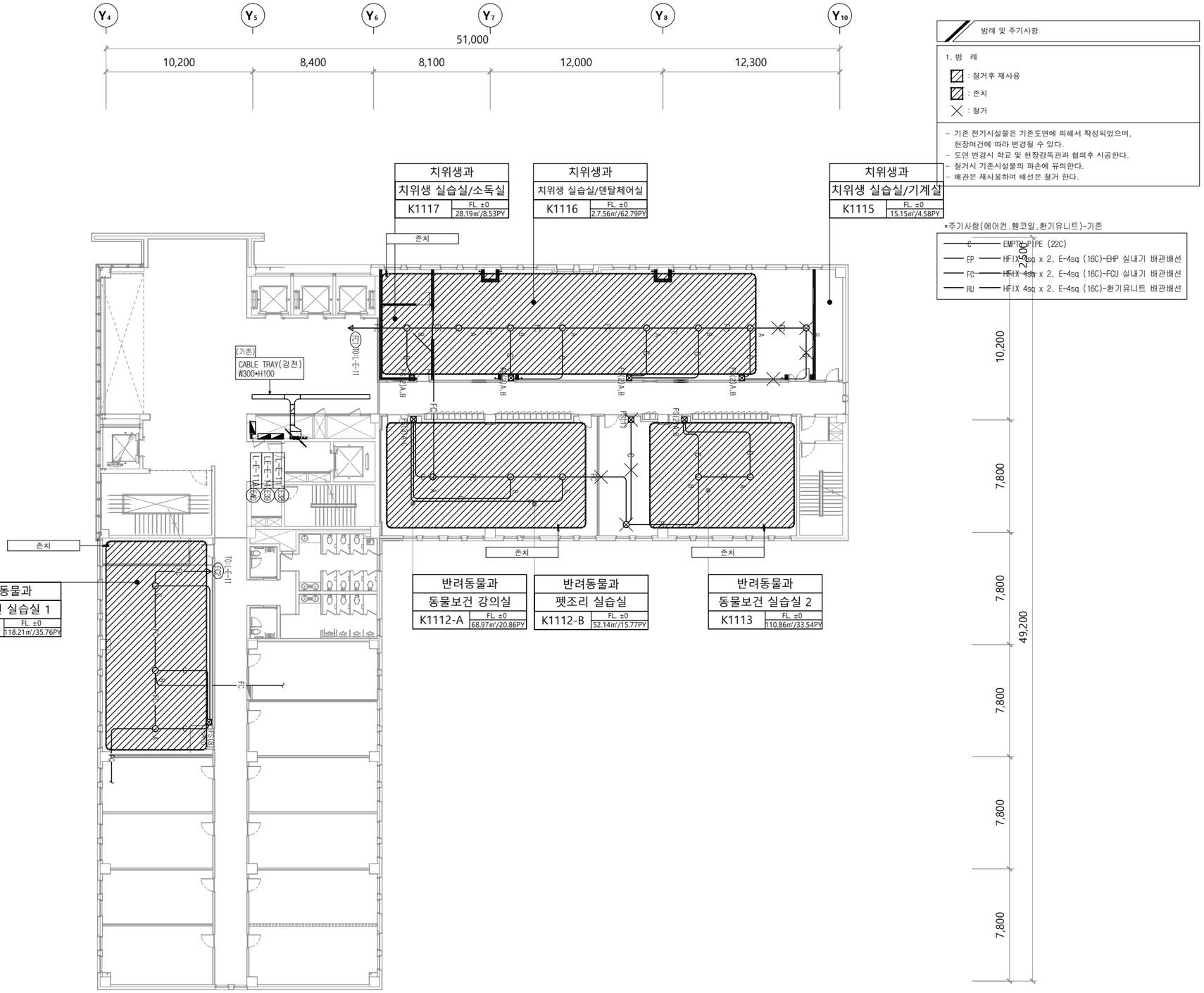

범례 및 주기사항

1. 범 례

: 철거후 재사용

: 존치

: 철거

- 기존 전기시설물은 기존도면에 의해서 작성되었으며, 현장여건에 따라 변경될 수 있다.
- 도면 변경시 학교 및 현장감독관과 협의후 시공한다.
- 철거시 기존시설물의 파손에 유의한다.
- 배관은 재사용하며 배선은 철거 한다.

*주기사항(에어컨,휀코일,환기유니트)-기존

- C — EMPTY PIPE (22C)
- EP — HFIX 4sq x 2, E-4sq (16C)-EHP 실내기 배관배선
- FC — HFIX 4sq x 2, E-4sq (16C)-FCU 실내기 배관배선
- RU — HFIX 4sq x 2, E-4sq (16C)-환기유니트 배관배선

주식회사 일신이앤드씨
종합설계업 제서울E-1-079호
엔지니어링 활동주체신고제05-010
Tel. 02) 3488-3500 안내-0

PROJECT TITLE

부천대학교
소사캠퍼스

NOTE

6		
5		
4		
3		
2		
1		

DRAWN BY

CHECKED BY

APPROVED BY

DRAWING NAME

지상 11층 전력간선 및 동력설비 평면도 (변경전)

SCALE 1/300

DATE 2023. 12.

PROJECT NO.

DRAWING NO. EE-201

SHEET NO.

1 지상 11층 전력간선 및 동력설비 평면도 (변경전)

SCALE
A3: 1/300

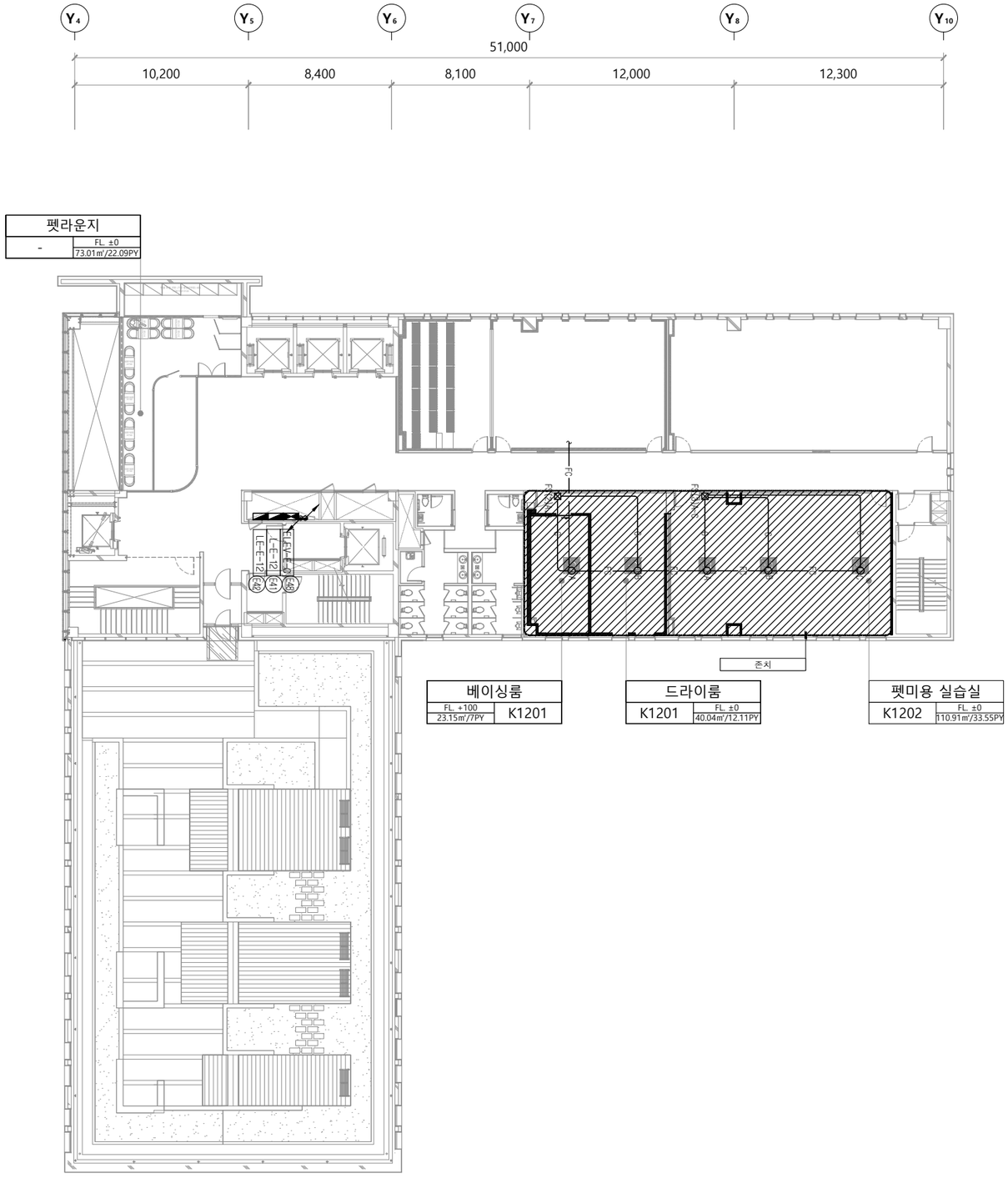

범례 및 주기사항

1. 범 례

: 철거후 재사용

: 존치

: 철거

- 기존 전기시설물은 기존도면에 의해서 작성되었으며, 현장여건에 따라 변경될 수 있다.
- 도면 변경시 학교 및 현장감독관과 협의후 시공한다.
- 철거시 기존시설물의 파손에 유의한다.
- 배관은 재사용하며 배선은 철거 한다.

*주기사항(에어컨,휀코일,환기유니트)-기존

C	EMPTY PIPE (22C)	
EP	HFIX 4sq x 2, E-4sq (16C)	EHP 실내기 배관배선
FC	HFIX 4sq x 2, E-4sq (16C)	FCU 실내기 배관배선
RU	HFIX 4sq x 2, E-4sq (16C)	환기유니트 배관배선

주식회사 일신이앤드씨
종합설계업 제서울E-1-079호
엔지니어링 활동주체신고제05-010
Tel. 02) 3488-3500 안내-0

PROJECT TITLE

부천대학교
소사캠퍼스

NOTE

6		
5		
4		
3		
2		
1		

DRAWN BY

CHECKED BY

APPROVED BY

DRAWING NAME

지상 12층 전력간선 및 동력설비 평면도 (변경전)

SCALE 1/300

DATE 2023. 12.

PROJECT NO.

DRAWING NO. EE-202

SHEET NO.

1 지상 12층 전력간선 및 동력설비 평면도 (변경전)

SCALE
A3: 1/300

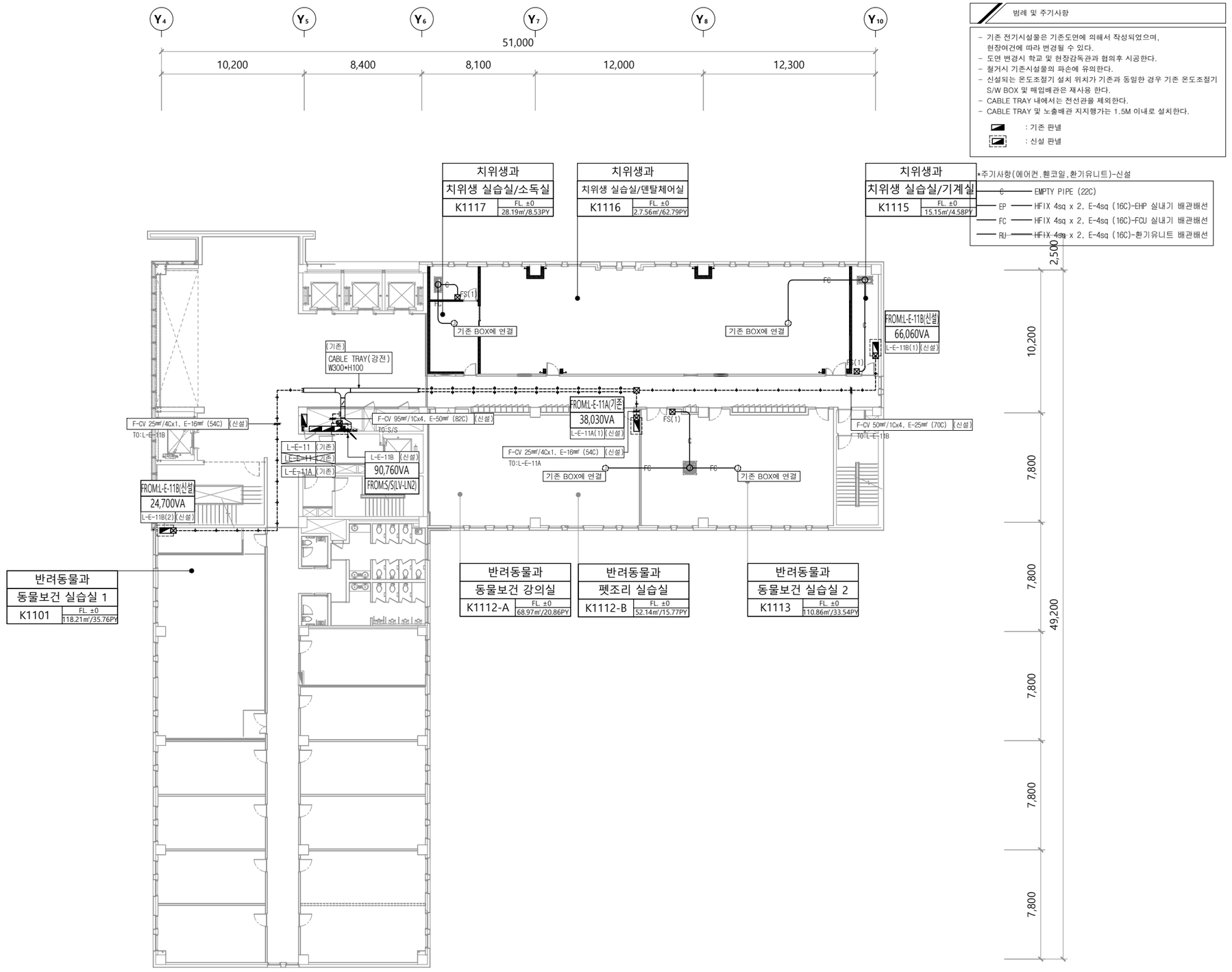

주식회사 일신이앤드씨
종합설계업 제서울E-1-079호
엔지니어링 활동주체신고제05-010
Tel. 02) 3488-3500 안내-0

PROJECT TITLE

부천대학교
소사캠퍼스

NOTE

6		
5		
4		
3		
2		
1		

DRAWN BY

CHECKED BY

APPROVED BY

DRAWING NAME

지상 11층 전력간선 및 동력설비 평면도 (변경후)

SCALE 1/300

DATE 2023. 12.

PROJECT NO.

DRAWING NO. EE-203

SHEET NO.

1 지상 11층 전력간선 및 동력설비 평면도 (변경후)

SCALE
A3: 1/300

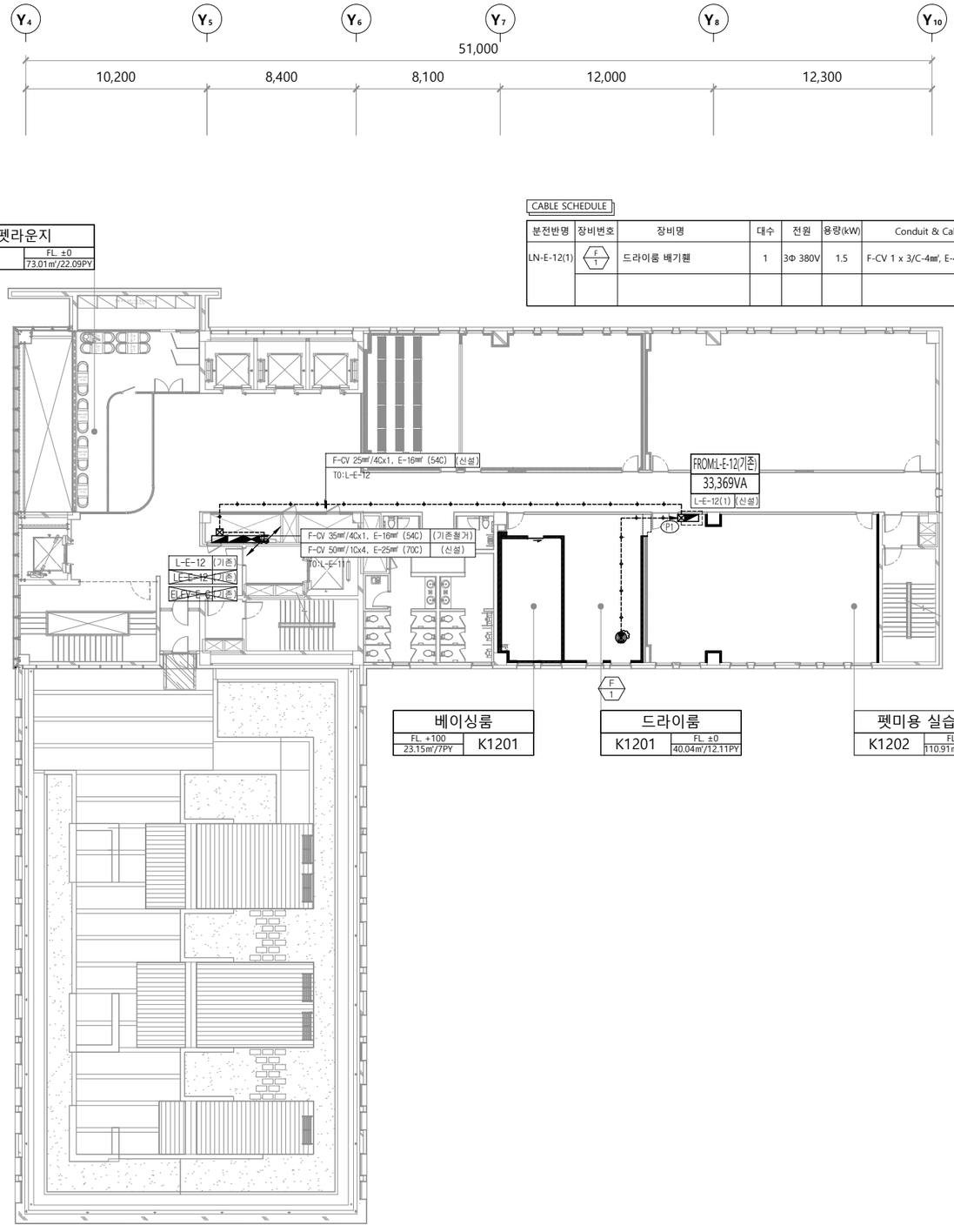

CABLE SCHEDULE

분전반명	장비번호	장비명	대수	전원	용량(kW)	Conduit & Cable Size
LN-E-12(1)	F1	드라이룸 베기휀	1	3Φ 380V	1.5	F-CV 1 x 3/C-4㎟, E-4㎟ (36C)

범례 및 주기사항

- 기존 전기시설물은 기존도면에 의해서 작성되었으며, 현장여건에 따라 변경될 수 있다.
- 도면 변경시 학교 및 현장감독관과 협의후 시공한다.
- 철거시 기존시설물의 파손에 유의한다.
- 신설되는 온도조절기 설치 위치가 기존과 동일한 경우 기존 온도조절기 S/W BOX 및 매입배관은 재사용 한다.
- CABLE TRAY 내에서는 전선관을 제외한다.
- CABLE TRAY 및 노출배관 지지행가는 1.5M 이내로 설치한다.

: 기존 판넬

: 신설 판넬

*주기사항(에어컨.휀코일,환기유니트)-신설

- C — EMPTY PIPE (22C)
- EP — HFIX 4sq x 2, E-4sq (16C)-EHP 실내기 배관배선
- FC — HFIX 4sq x 2, E-4sq (16C)-FCU 실내기 배관배선
- RU — HFIX 4sq x 2, E-4sq (16C)-환기유니트 배관배선

주식회사 일신이앤드씨
종합설계업 제서울E-1-079호
엔지니어링 활동주체신고제05-010
Tel. 02) 3488-3500 안내-0

PROJECT TITLE

부천대학교
소사캠퍼스

NOTE

6		
5		
4		
3		
2		
1		

DRAWN BY

CHECKED BY

APPROVED BY

DRAWING NAME

지상 11층 전력간선 및 동력설비 평면도 (변경후)

SCALE 1/300

DATE 2023. 12.

PROJECT NO.

DRAWING NO. EE-204

SHEET NO.

1 지상 12층 전력간선 및 동력설비 평면도 (변경후)

SCALE A3: 1/300

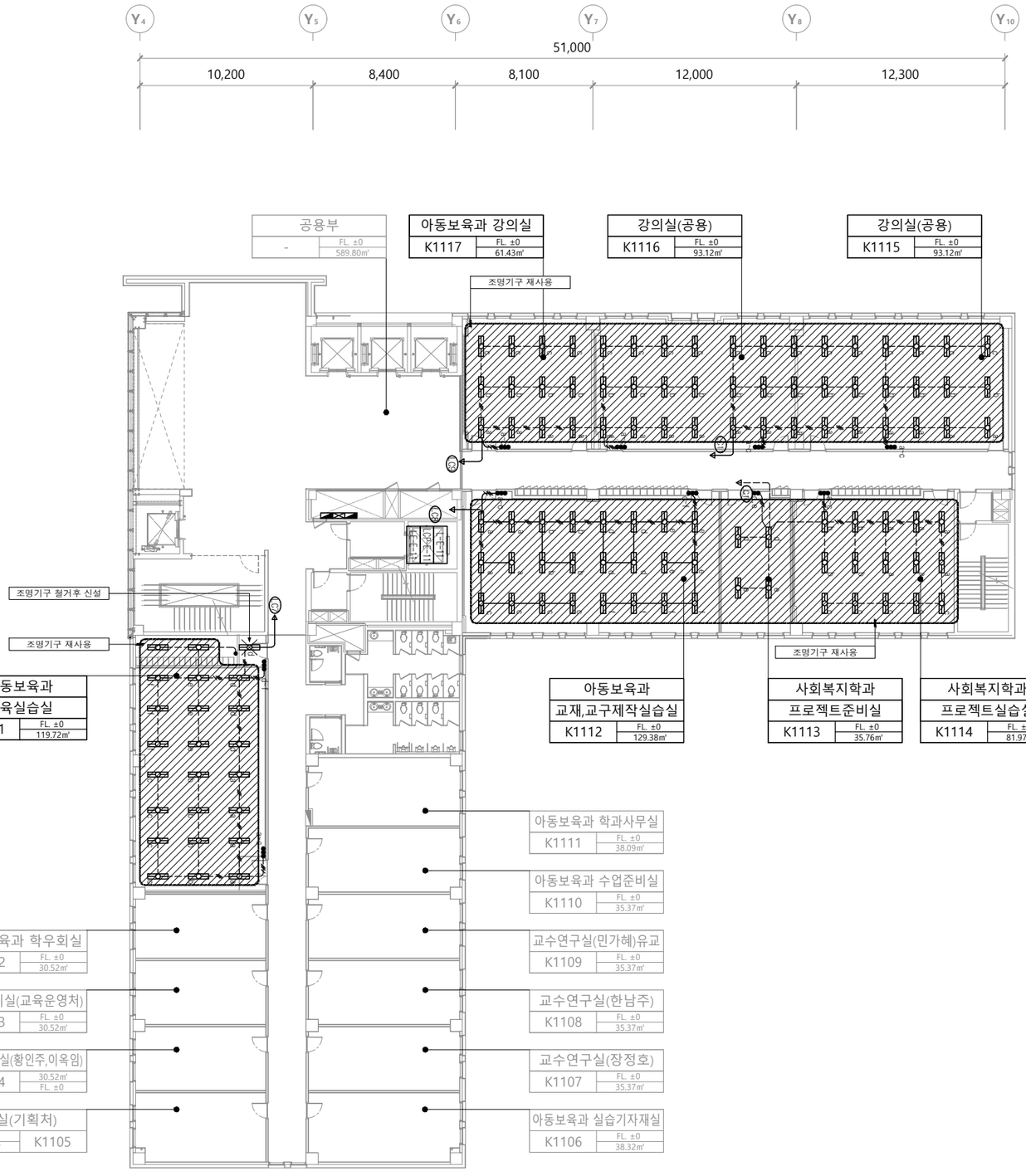

범례 및 주기사항

1. 범 례

: 철거후 재사용

: 존치

: 철거

- 기존 전기시설물은 기존도면에 의해서 작성되었으며, 현장여건에 따라 변경될 수 있다.
- 도면 변경시 학교 및 현장감독관과 협의후 시공한다.
- 철거시 기존시설물의 파손에 유의한다.
- 전등설비용 배관은 재사용하며 배선은 철거 한다.

조명기구 (기존)

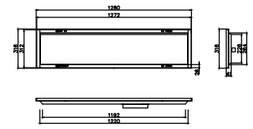

형 태	LED 매입등	커 버	확산 PC
몸 체	0.7T STEEL	도 장	백색정전분체도장
커넥터	PC	기 타	

LA — LED 47W

주식회사 일신이앤드씨
종합설계업 제서울E-1-079호
엔지니어링 활동주체신고제05-010
Tel. 02) 3488-3500 안내-0

PROJECT TITLE

부천대학교

소사캠퍼스

NOTE

5		
4		
3		
2		
1		

DRAWN BY

CHECKED BY

APPROVED BY

DRAWING NAME

지상 11층 전등설비 평면도 (변경전)

SCALE 1/300

DATE 2023. 12.

PROJECT NO.

DRAWING NO. EE-301

SHEET NO.

1 지상 11층 전등설비 평면도 (변경전)

SCALE
A3: 1/300

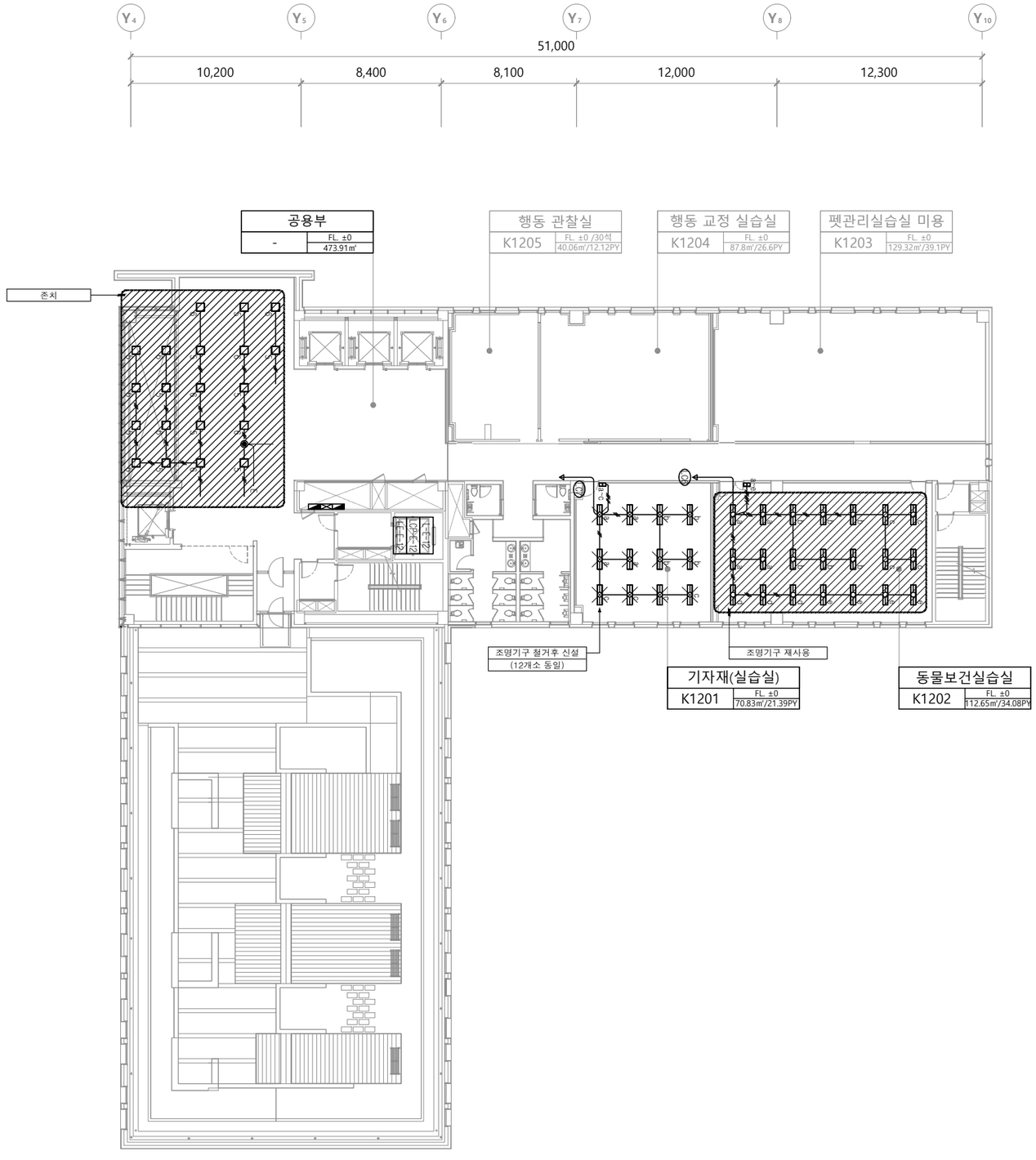

범례 및 주기사항

1. 범 례

: 철거후 재사용

: 존치

: 철거

- 기존 전기시설물은 기존도면에 의해서 작성되었으며, 현장여건에 따라 변경될 수 있다.
- 도면 변경시 학교 및 현장감독관과 협의후 시공한다.
- 철거시 기존시설물의 파손에 유의한다.
- 전등설비용 배관은 재사용하며 배선은 철거 한다.

조명기구 (기존)

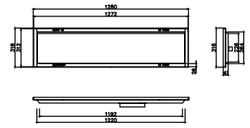

형 태	LED 매입등	커 버	확산 PC
몸 체	0.7T STEEL	도 장	백색정전분체도장
커넥터	PC	기 타	

LA — LED 47W

PROJECT TITLE

부천대학교
소사캠퍼스

NOTE

6		
5		
4		
3		
2		
1		

DRAWN BY

CHECKED BY

APPROVED BY

주식회사 일신이앤드씨
종합설계업 제서울E-1-079호
엔지니어링 활동주체신고제05-010
Tel. 02) 3488-3500 안내-0

DRAWING NAME

지상 12층 전등설비 평면도 (변경전)

SCALE 1/300

DATE 2023. 12.

PROJECT NO.

DRAWING NO. EE-302

SHEET NO.

1 지상 12층 전등설비 평면도 (변경전)

SCALE A3: 1/300

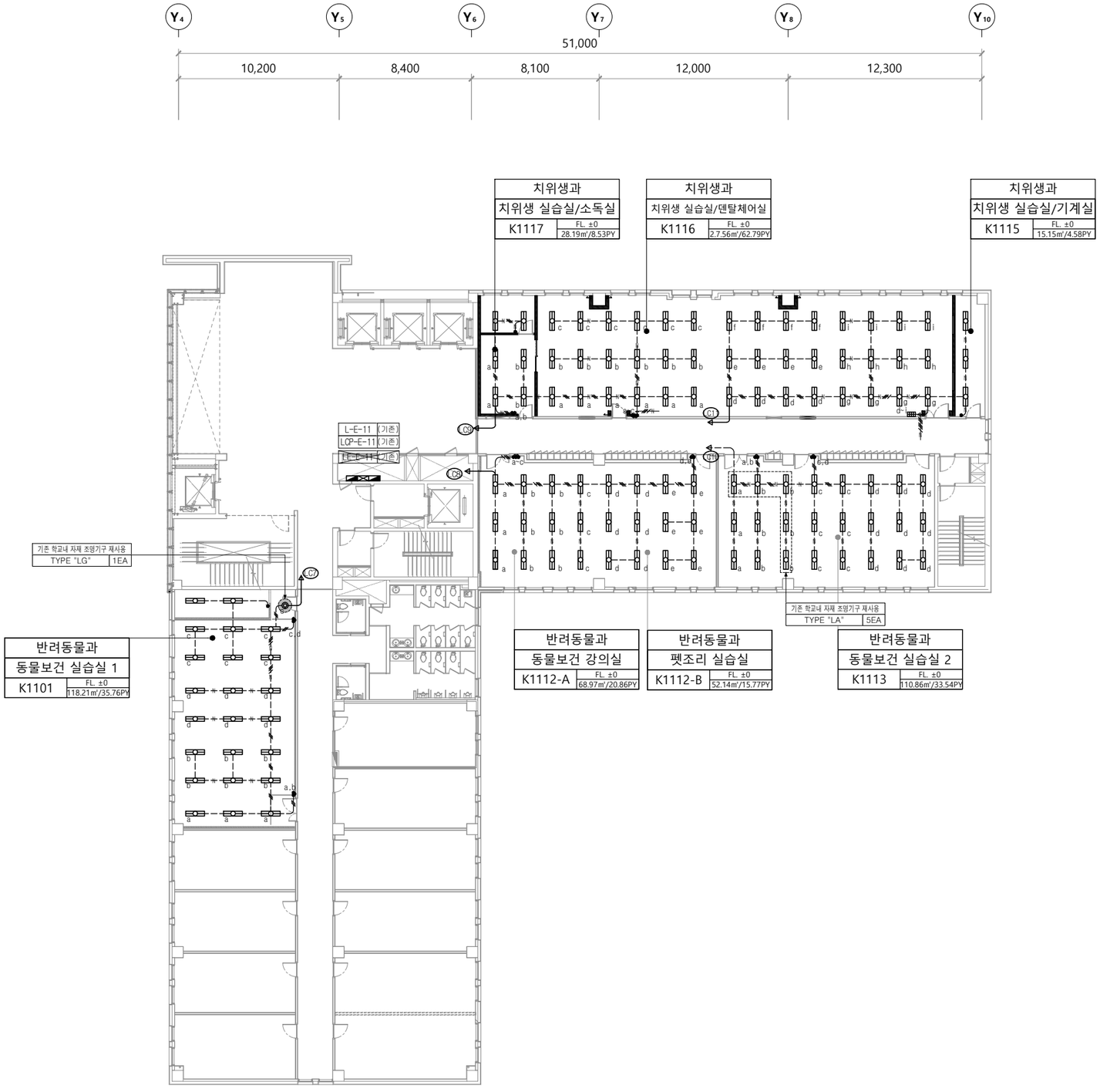

배관배선 주기사항

* 모든 배관, 배선은 노출배관으로 시공한다.
1. 전등 기존 배관 사용 배관 배선은 다음과 같다.
   - HFIX 2.5㎟ x 2, E-2.5㎟
   - HFIX 2.5㎟ x 3, E-2.5㎟
   - HFIX 2.5㎟ x 4, E-2.5㎟
   - HFIX 2.5㎟ x 5, E-2.5㎟
   - HFIX 2.5㎟ x 6, E-2.5㎟
   - HFIX 2.5㎟ x 7, E-2.5㎟
   - HFIX 2.5㎟ x 8, E-2.5㎟
   - HFIX 2.5㎟ x 9, E-2.5㎟
2. 전등 신설용 배관 배선은 다음과 같다.
   - HFIX 2.5㎟ x 2, E-2.5㎟ (CD 16C)
   - HFIX 2.5㎟ x 3, E-2.5㎟ (CD 16C)
   - HFIX 2.5㎟ x 4, E-2.5㎟ (CD 16C)
   - HFIX 2.5㎟ x 5, E-2.5㎟ (CD 22C)
   - HFIX 2.5㎟ x 6, E-2.5㎟ (CD 22C)
   - HFIX 2.5㎟ x 7, E-2.5㎟ (CD 28C)
   - HFIX 2.5㎟ x 8, E-2.5㎟ (CD 28C)
   - HFIX 2.5㎟ x 9, E-2.5㎟ (CD 28C)

* 매입은 난연성 CD전선관, 노출은 강제전선관을 사용한다.
* 기존 매입 배관을 재 사용하여 배선 설치 시, 본 도면과 상이하는 부분은 감독관과 협의하여 시공하도록 한다.

(CX) : 기존 조명 회로
(CN) : 신설 조명 회로

조명기구 (기존)

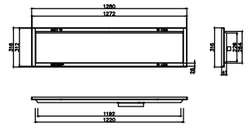

형 태	LED 매입등	커 버	확산 PC
몸 체	0.7T STEEL	도 장	백색정전분체도장
커넥터	PC	기 타	

LA — LED 47W

조명기구 (기존)

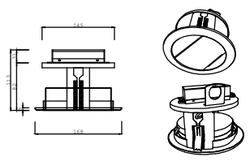

형 태	LED 매입등	커 버	확산 PC
몸 체	0.7T STEEL	도 장	백색정전분체도장
컨버터	SMPS DC24V	기 타	
	"LGB" TYPE은 COVER 부착형임		

LG — LED 15W | LGA — LED 10W | LGB — LED 15W

주식회사 일신이앤드씨
종합설계업 제서울E-1-079호
엔지니어링 활동주체신고제05-010
Tel. 02) 3488-3500 안내-0

PROJECT TITLE

부천대학교
소사캠퍼스

NOTE

6		
5		
4		
3		
2		
1		

DRAWN BY

CHECKED BY

APPROVED BY

DRAWING NAME

지상 11층 전등설비 평면도 (변경후)

SCALE 1/300

DATE 2023. 12.

PROJECT NO.

DRAWING NO. EE-303

SHEET NO.

1 지상 11층 전등설비 평면도 (변경후)

SCALE
A3: 1/300

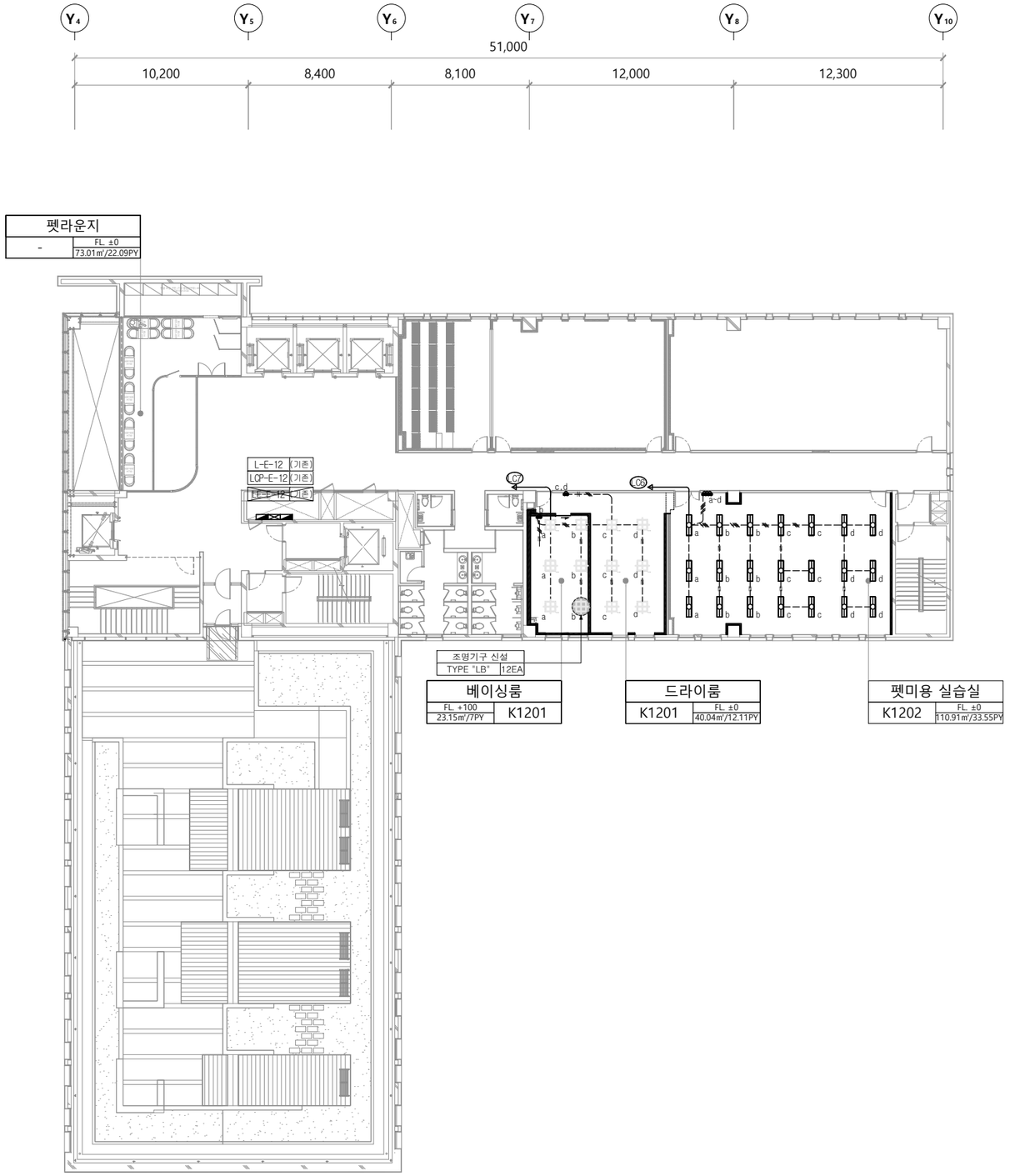

배관배선 주기사항
* 모든 배관, 배선은 노출배관으로 시공한다. 1. 전등 기존 배관 사용 배관 배선은 다음과 같다. HFIX 2.5㎟ x 2, E-2.5㎟ HFIX 2.5㎟ x 3, E-2.5㎟ HFIX 2.5㎟ x 4, E-2.5㎟ HFIX 2.5㎟ x 5, E-2.5㎟ HFIX 2.5㎟ x 6, E-2.5㎟ HFIX 2.5㎟ x 7, E-2.5㎟ HFIX 2.5㎟ x 8, E-2.5㎟ HFIX 2.5㎟ x 9, E-2.5㎟ 2. 전등 신설용 배관 배선은 다음과 같다. HFIX 2.5㎟ x 2, E-2.5㎟ (CD 16C) HFIX 2.5㎟ x 3, E-2.5㎟ (CD 16C) HFIX 2.5㎟ x 4, E-2.5㎟ (CD 16C) HFIX 2.5㎟ x 5, E-2.5㎟ (CD 22C) HFIX 2.5㎟ x 6, E-2.5㎟ (CD 22C) HFIX 2.5㎟ x 7, E-2.5㎟ (CD 28C) HFIX 2.5㎟ x 8, E-2.5㎟ (CD 28C) HFIX 2.5㎟ x 9, E-2.5㎟ (CD 28C) * 매입은 난연성 CD전선관, 노출은 강제전선관을 사용한다. * 기존 매입 배관을 재 사용하여 배선 설치 시, 본 도면과 상이하는 부분은 감독관과 협의하여 시공하도록 한다. (CX) : 기존 조명 회로 (LCX) : 신설 조명 회로

조명기구 (신설)

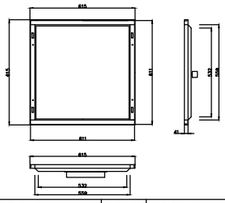

형 태	LED 매입등	커 버	확산 PC
몸 체	0.7T STEEL	도 장	백색정전분체도장
커넥터	PC	기 타	방습형

LB — LED 50W (600x600)

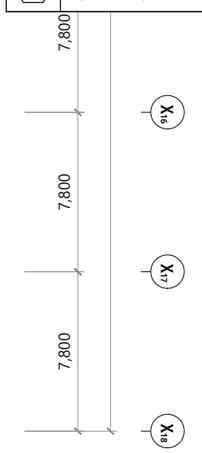

주식회사 일신이앤드씨
종합설계업 제서울E-1-079호
엔지니어링 활동주체신고제05-010
Tel. 02) 3488-3500 안내-0

PROJECT TITLE

부천대학교
소사캠퍼스

NOTE

6		
5		
4		
3		
2		
1		

DRAWN BY

CHECKED BY

APPROVED BY

DRAWING NAME

지상 12층 전등설비 평면도 (변경후)

SCALE 1/300

DATE 2023. 12.

PROJECT NO.

DRAWING NO. EE-304

SHEET NO.

1 지상 12층 전등설비 평면도 (변경후)

SCALE A3: 1/300

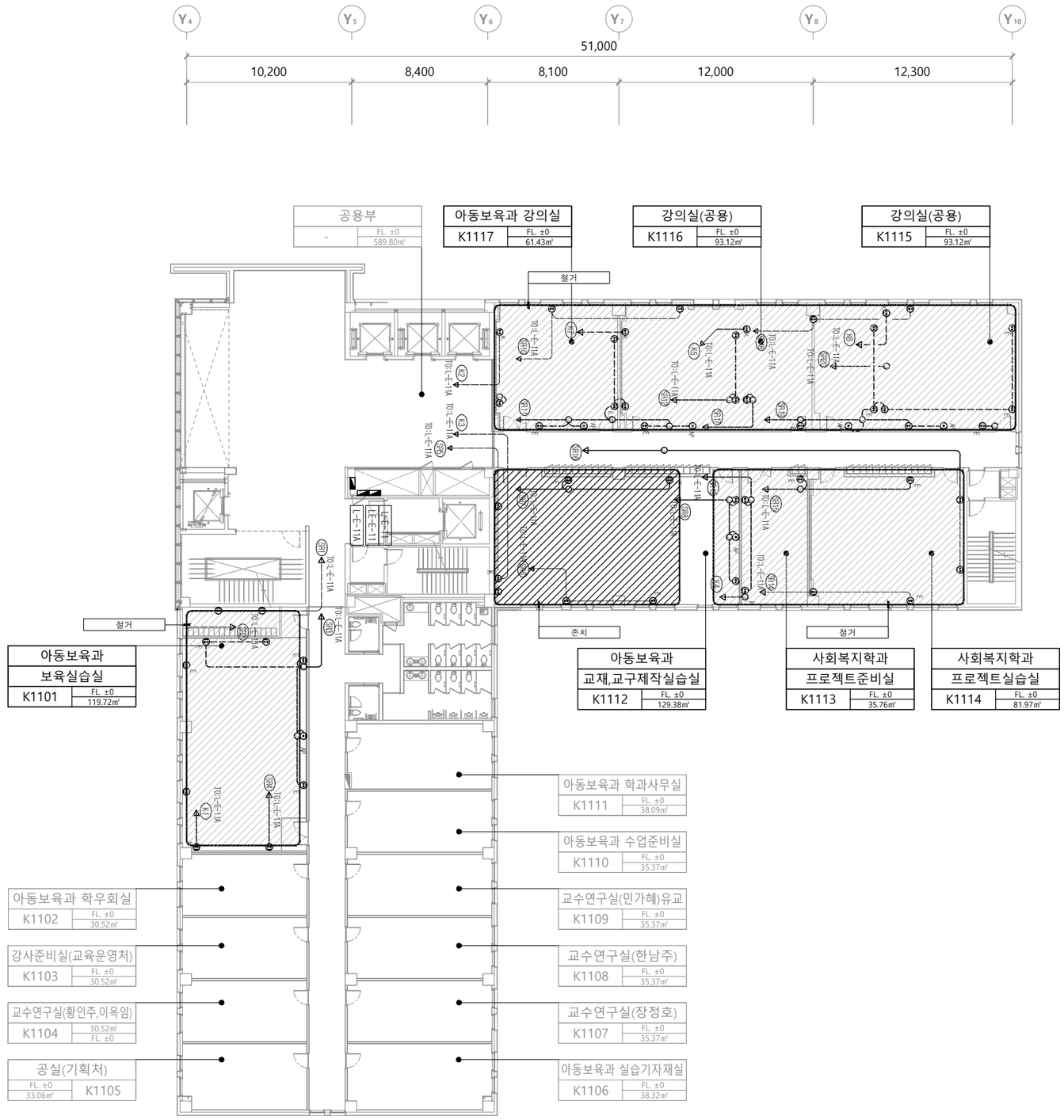

범례 및 주기사항

1. 범 례

: 철거

: 존치

- 기존 전기시설물은 기존도면에 의해서 작성되었으며, 현장여건에 따라 변경될 수 있다.
- 도면 변경시 학교 및 현장감독관과 협의후 시공한다.
- 철거시 기존시설물의 파손에 유의한다.
- 콘센트 철거 후 BOX 커버로 마감.
- 콘센트 및 기존 배선은 철거하고, 배관은 재 사용 한다.

주식회사 일신이앤드씨
종합설계업 제서울E-1-079호
엔지니어링 활동주체신고제05-010
Tel. 02) 3488-3500 안내-0

PROJECT TITLE

부천대학교
소사캠퍼스

NOTE

6		
5		
4		
3		
2		
1		

DRAWN BY

CHECKED BY

APPROVED BY

DRAWING NAME

지상 11층 전열설비 평면도 (변경전)

SCALE 1/300

DATE 2023. 12.

PROJECT NO.

DRAWING NO. EE-401

SHEET NO.

1 지상 11층 전열설비 평면도 (변경전)

SCALE
A3: 1/300

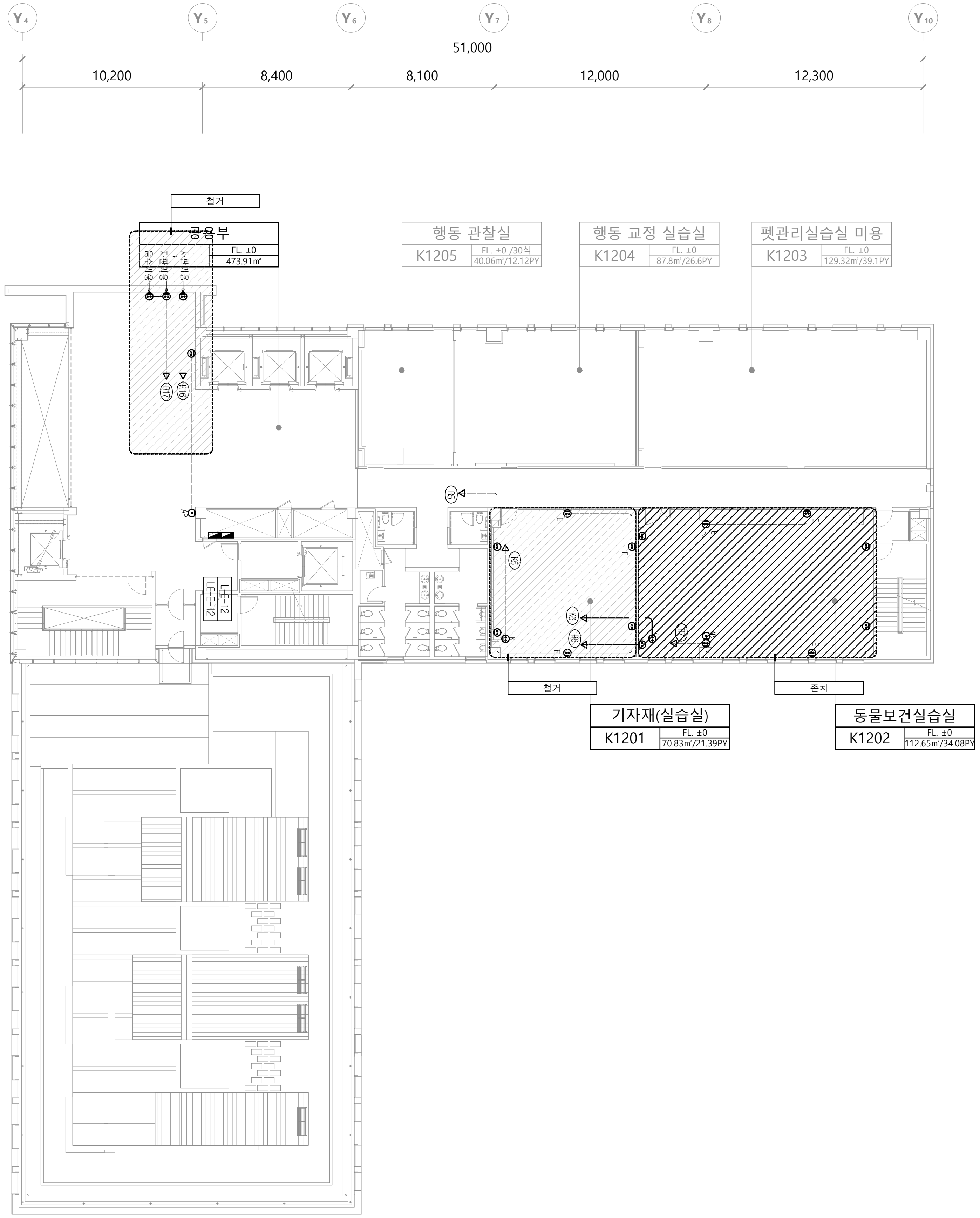

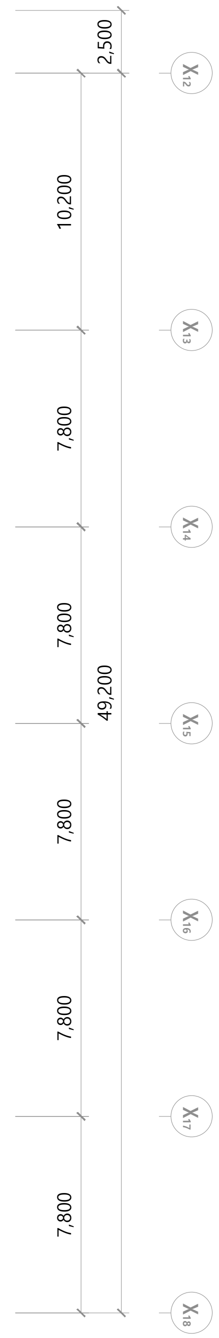

범례 및 주기사항

1. 범 례

: 철거

: 존치

- 기존 전기시설물은 기존도면에 의해서 작성되었으며, 현장여건에 따라 변경될 수 있다.
- 도면 변경시 학교 및 현장감독관과 협의후 시공한다.
- 철거시 기존시설물의 파손에 유의한다.
- 콘센트 철거 후 BOX 커버로 마감.
- 콘센트 및 기존 배선은 철거하고, 배관은 재 사용 한다.

주식회사 일신이앤드씨
종합설계업 제서울E-1-079호
엔지니어링 활동주체신고제05-010
Tel. 02) 3488-3500 안내-0
㊞

1 지상 12층 전열설비 평면도 (변경전)

SCALE
A3: 1/300

PROJECT TITLE

부천대학교
소사캠퍼스

NOTE

6		
5		
4		
3		
2		
1		

DRAWN BY

CHECKED BY

APPROVED BY

on design

DRAWING NAME
지상 12층 전열설비 평면도 (변경전)

SCALE 1/300

DATE 2023. 12.

PROJECT NO.

DRAWING NO. EE-402

SHEET NO.

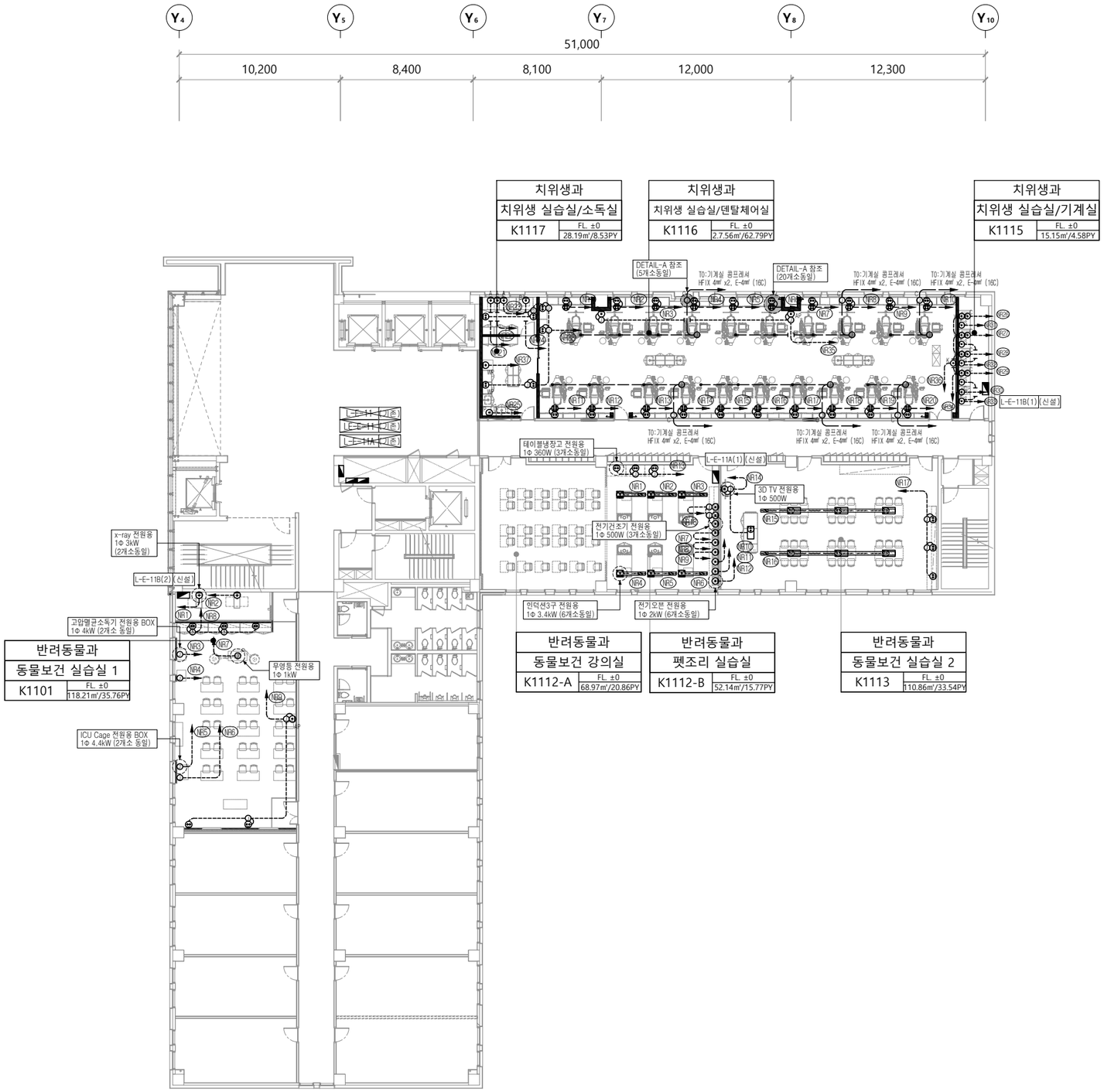

범 례 및 주 의 사 항

1) 전열설비 범례는 다음과 같다.
- ⊙WP : 방우형 콘센트
- ⊙K : 전자교탁용 콘센트
- ⊙AP : 무선랜용 ACCESS POINT용 콘센트
- : SYSTEM BOX (전열 2구)
- : 바닥부분 홈파기 구간

2) 전열설비 배관 및 배선은 다음과 같다.
- ——— HFIX 4㎟ x2, E-4㎟ (16C)

3) 매입은 난연성 CD전선관, 노출은 강제전선관을 사용한다.
4) 벽체에 설치되는 전열 수구는 천정에서 전열 수구 설치 높이까지 벽체 홈파기를 이용하여 매입 배관(CD)을 적용한다.
5) 기존 매입 배관을 재 사용하여 배선 설치 시, 본 도면과 상이하는 부분은 감독관과 협의하여 시공하도록 한다.
6) 전선관 노출 공사시는 행거로 1.5m마다 견고히 지지한다.
7) 방우형콘센트는 누전차단기능이 포함된 제품을 사용한다.
8) 습기나 물기가 있는 장소에는 고감도인체감전보호용 누전차단기 (감도전류 15mA 이하 동작시간 0.03초 이내)를 적용한다.

치위생과 장비일람표

심 벌	설 비 내 용		용 량(개당)
⊙W	정수기 전원용	(4EA)	1Φ 0.05kW
⊙S	석션기 전원용	(5EA)	1Φ 0.75kW
⊙C	컴프레셔 전원용	(5EA)	1Φ 1.6kW
	N2 Unit Chair 전원용	(20EA)	1Φ 2.0kW
⊙A	고압증기 멸균기 전원용	(3EA)	1Φ 2.7kW
⊙B	자외선소독기 전원용	(1EA)	1Φ 0.51kW
⊙D	초음파 전원용	(1EA)	1Φ 0.7kW
◑C	콤프레셔 제어선 연결용 J.BOX		

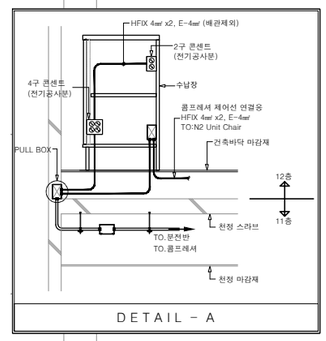

DETAIL - A

7,800
7,800
7,800

주식회사 일신이앤드씨
종합설계업 제서울E-1-079호
엔지니어링 활동주체신고제05-010
Tel. 02) 3488-3500 안내-0

PROJECT TITLE

부천대학교
소사캠퍼스

NOTE

6		
5		
4		
3		
2		
1		

DRAWN BY
CHECKED BY
APPROVED BY

DRAWING NAME

지상 11층 전열설비 평면도 (변경후)

SCALE 1/300
DATE 2023. 12.
PROJECT NO.
DRAWING NO. EE-403
SHEET NO.

1 지상 11층 전열설비 평면도 (변경후)

SCALE
A3: 1/300

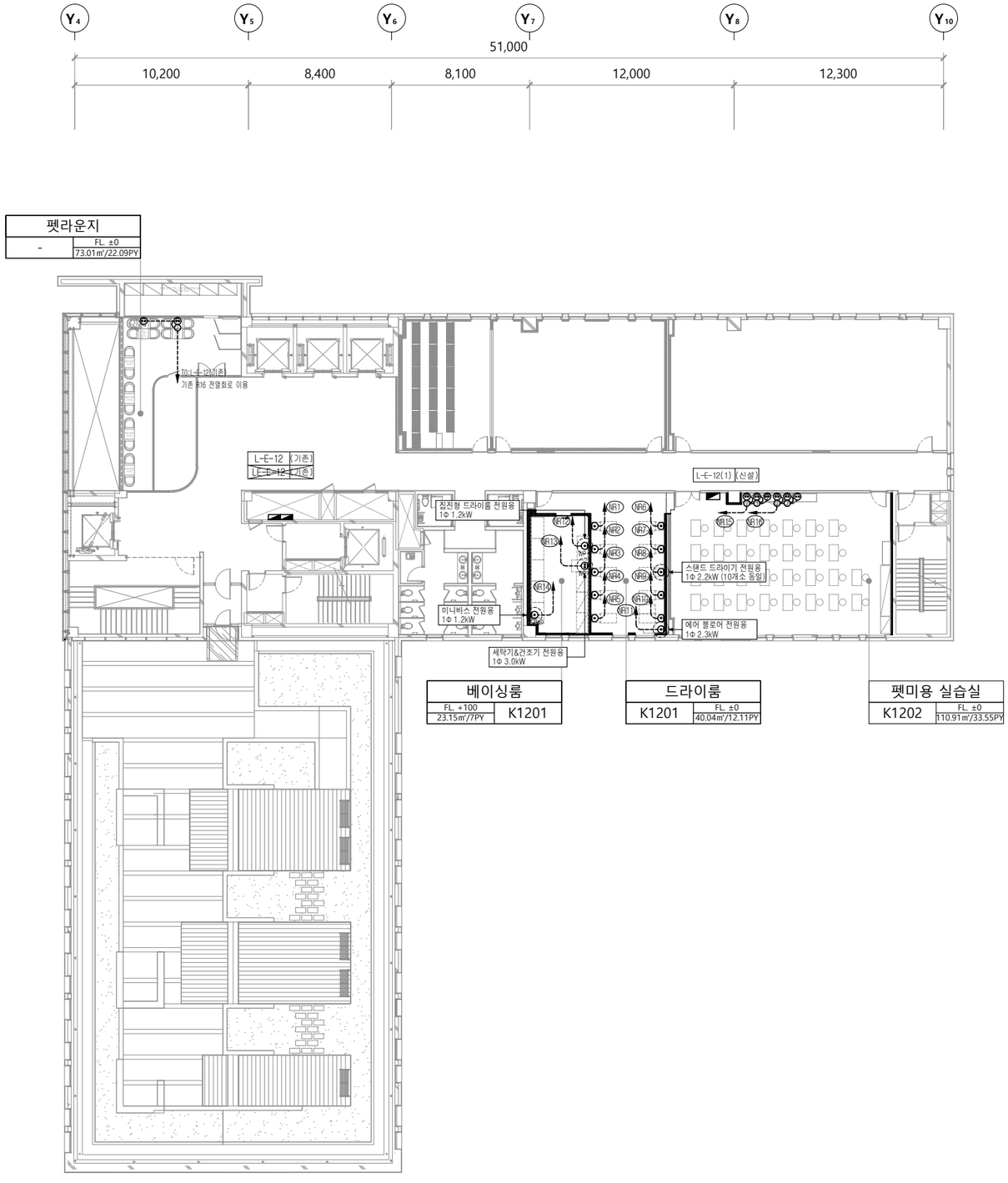

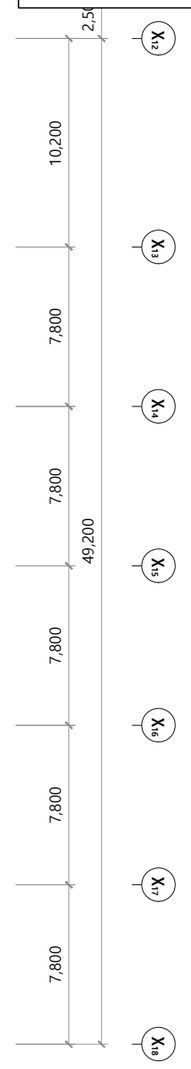

범 례 및 주 의 사 항

1) 전열설비 범례는 다음과 같다.
- ⊖WP : 방우형 콘센트
- ⊖K : 전자교탁용 콘센트
- ⊖AP : 무선랜용 ACCESS POINT용 콘센트
- : SYSTEM BOX (전열 2구)
- : 바닥부분 홈파기 구간

2) 전열설비 배관 및 배선은 다음과 같다.
- ——— HFIX 4㎟ x2, E-4㎟ (16C)

3) 매입은 난연성 CD전선관, 노출은 강제전선관을 사용한다.
4) 벽체에 설치되는 전열 수구는 천정에서 전열 수구 설치 높이까지 벽체 홈파기를 이용하여 매입 배관(CD)을 적용한다.
5) 기존 매입 배관을 재 사용하여 배선 설치 시, 본 도면과 상이하는 부분은 감독관과 협의하여 시공하도록 한다.
6) 전선관 노출 공사시는 행거로 1.5m마다 견고히 지지한다.
7) 방우형콘센트는 누전차단기능이 포함된 제품을 사용한다.
8) 습기나 물기가 있는 장소에는 고감도인체감전보호용 누전차단기 (감도전류 15mA 이하 동작시간 0.03초 이내)를 적용한다.

주식회사 일신이앤드씨
종합설계업 제서울E-1-079호
엔지니어링 활동주체신고제05-010
Tel. 02) 3488-3500 안내-0

PROJECT TITLE

부천대학교
소사캠퍼스

NOTE

6		
5		
4		
3		
2		
1		

DRAWN BY

CHECKED BY

APPROVED BY

DRAWING NAME

지상 12층 전열설비 평면도 (변경후)

SCALE 1/300

DATE 2023. 12.

PROJECT NO.

DRAWING NO. EE-404

SHEET NO.

1 지상 12층 전열설비 평면도 (변경후)

SCALE
A3: 1/300

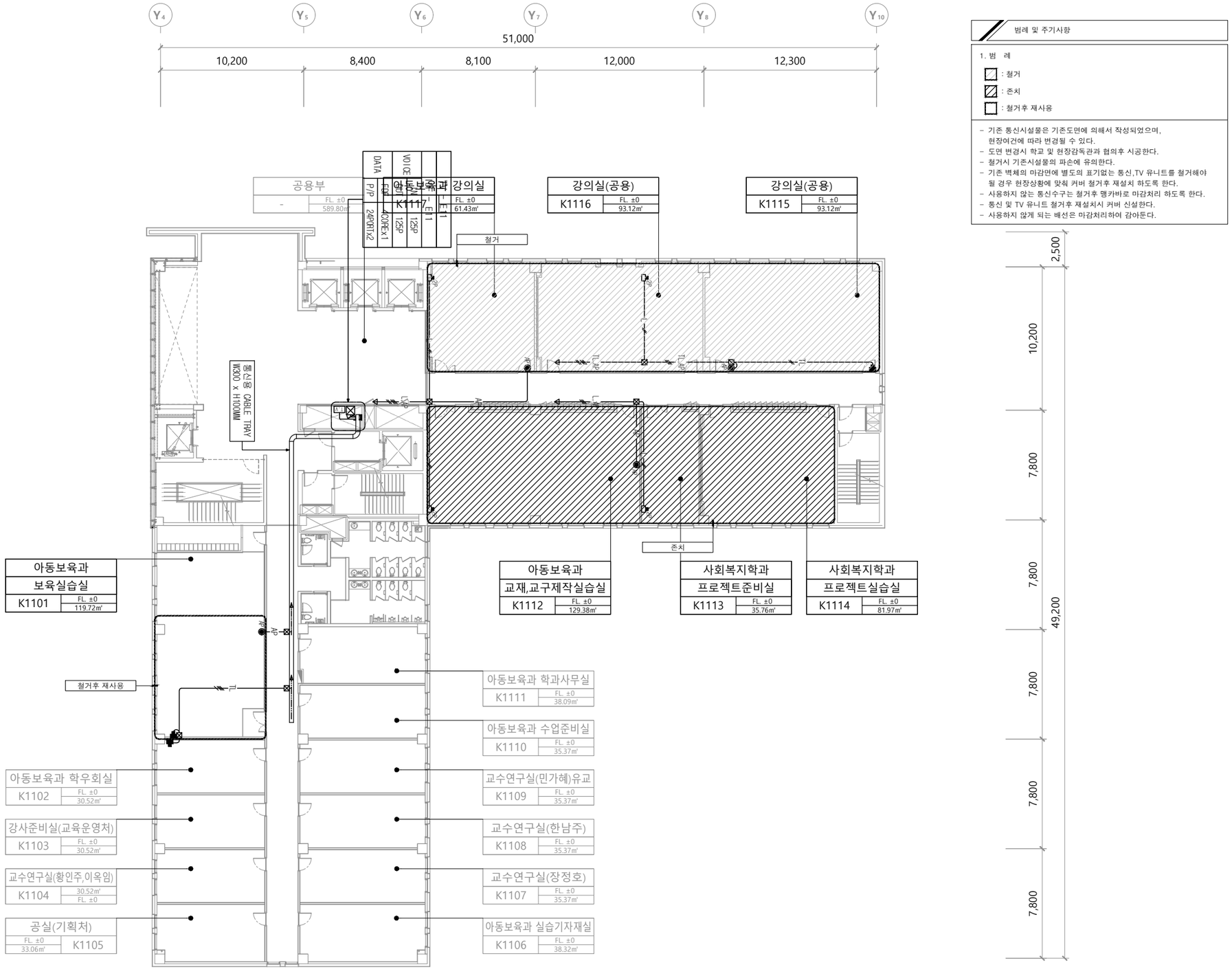

범례 및 주기사항

1. 범 례

: 철거

: 존치

: 철거후 재사용

- 기존 통신시설물은 기존도면에 의해서 작성되었으며, 현장여건에 따라 변경될 수 있다.
- 도면 변경시 학교 및 현장감독관과 협의후 시공한다.
- 철거시 기존시설물의 파손에 유의한다.
- 기존 벽체의 마감면에 별도의 표기없는 통신,TV 유니트를 철거해야 될 경우 현장상황에 맞춰 커버 철거후 재설치 하도록 한다.
- 사용하지 않는 통신수구는 철거후 맹카바로 마감처리 하도록 한다.
- 통신 및 TV 유니트 철거후 재설치시 커버 신설한다.
- 사용하지 않게 되는 배선은 마감처리하여 감아둔다.

주식회사 일신이앤드씨
종합설계업 제서울E-1-079호
연지니어링 활동주체신고제05-010
Tel. 02) 3488-3500 안내-0

PROJECT TITLE

부천대학교
소사캠퍼스

NOTE

6		
5		
4		
3		
2		
1		

DRAWN BY

CHECKED BY

APPROVED BY

DRAWING NAME

지상 11층 정보통신설비 평면도 (변경전)

SCALE 1/300

DATE 2023. 12.

PROJECT NO.

DRAWING NO. ET-101

SHEET NO.

1 지상 11층 정보통신설비 평면도 (변경전)

SCALE
A3: 1/300

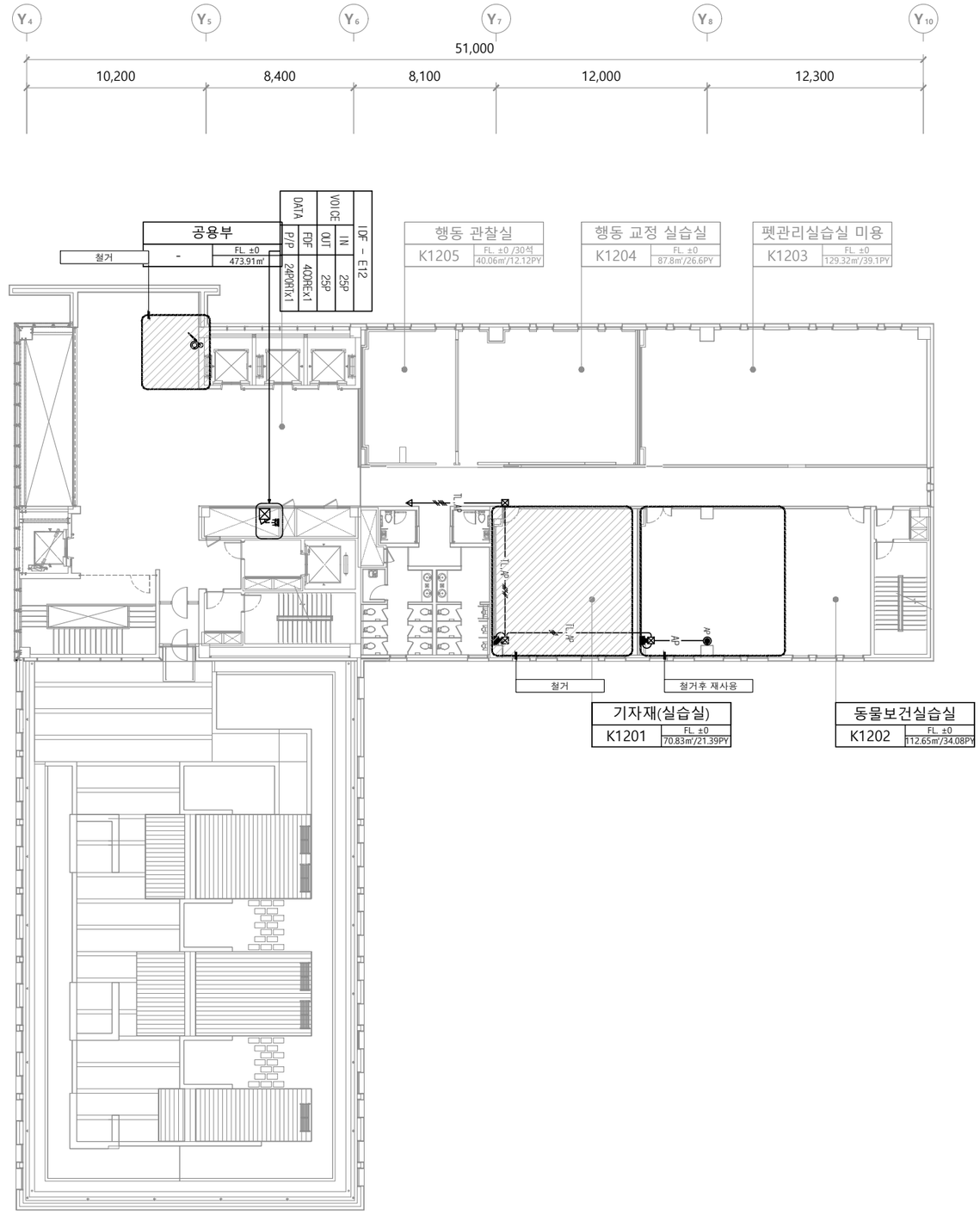

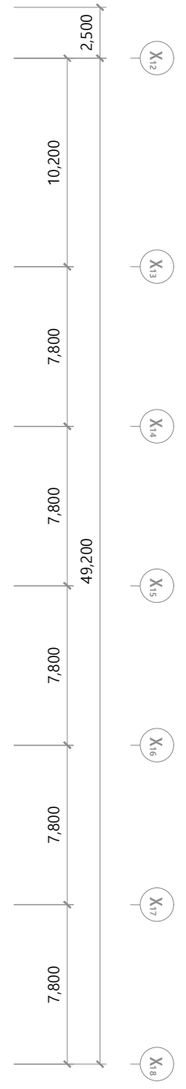

범례 및 주기사항

1. 범 례

: 철거

- 기존 통신시설물은 기존도면에 의해서 작성되었으며, 현장여건에 따라 변경될 수 있다.
- 도면 변경시 학교 및 현장감독관과 협의후 시공한다.
- 철거시 기존시설물의 파손에 유의한다.
- 기존 벽체의 마감면에 별도의 표기없는 통신,TV 유니트틀 철거해야 될 경우 현장상황에 맞춰 커버 철거후 재설치 하도록 한다.
- 사용하지 않는 통신수구는 철거후 맹카바로 마감처리 하도록 한다.
- 통신 및 TV 유니트 철거후 재설치시 커버 신설한다.
- 사용하지 않게 되는 배선은 마감처리하여 감아둔다.

주식회사 일신이앤드씨
종합설계업 제서울E-1-079호
엔지니어링 활동주체신고제05-010
Tel. 02) 3488-3500 안내-0

PROJECT TITLE

부천대학교
소사캠퍼스

NOTE

6		
5		
4		
3		
2		
1		

DRAWN BY

CHECKED BY

APPROVED BY

DRAWING NAME

지상 12층 정보통신설비 평면도 (변경전)

SCALE 1/300

DATE 2023. 12.

PROJECT NO.

DRAWING NO. ET-102

SHEET NO.

1 지상 12층 정보통신설비 평면도 (변경전)

SCALE
A3: 1/300

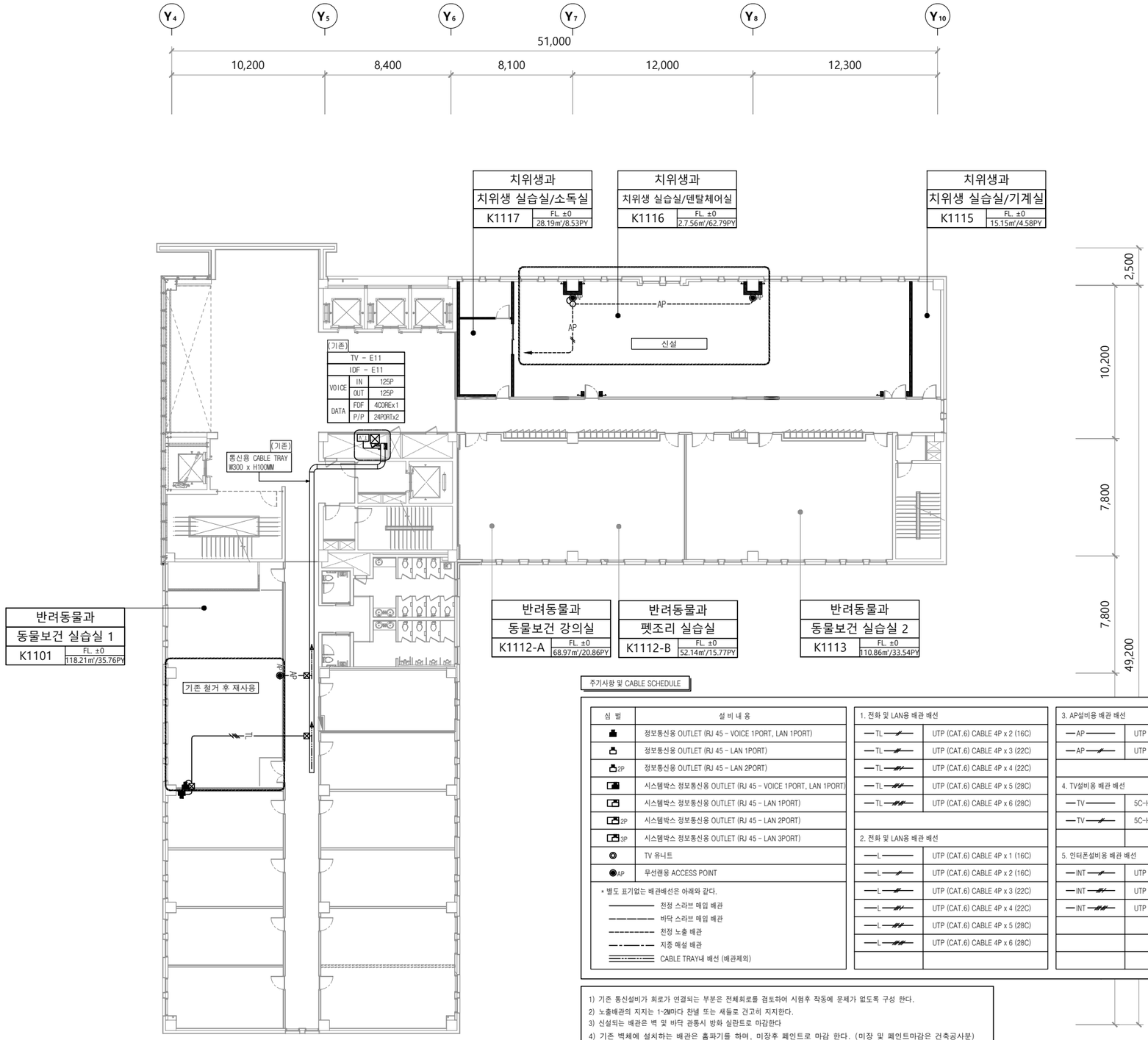

주기사항 및 CABLE SCHEDULE

심 벌	설 비 내 용
	정보통신용 OUTLET (RJ 45 - VOICE 1PORT, LAN 1PORT)
	정보통신용 OUTLET (RJ 45 - LAN 1PORT)
2P	정보통신용 OUTLET (RJ 45 - LAN 2PORT)
	시스템박스 정보통신용 OUTLET (RJ 45 - VOICE 1PORT, LAN 1PORT)
	시스템박스 정보통신용 OUTLET (RJ 45 - LAN 1PORT)
2P	시스템박스 정보통신용 OUTLET (RJ 45 - LAN 2PORT)
3P	시스템박스 정보통신용 OUTLET (RJ 45 - LAN 3PORT)
	TV 유니트
AP	무선랜용 ACCESS POINT

* 별도 표기없는 배관배선은 아래와 같다.
- 천정 스라브 매입 배관
- 바닥 스라브 매입 배관
- 천정 노출 배관
- 지중 매설 배관
- CABLE TRAY내 배선 (배관제외)

1. 전화 및 LAN용 배관 배선	
TL	UTP (CAT.6) CABLE 4P x 2 (16C)
TL	UTP (CAT.6) CABLE 4P x 3 (22C)
TL	UTP (CAT.6) CABLE 4P x 4 (22C)
TL	UTP (CAT.6) CABLE 4P x 5 (28C)
TL	UTP (CAT.6) CABLE 4P x 6 (28C)

2. 전화 및 LAN용 배관 배선	
L	UTP (CAT.6) CABLE 4P x 1 (16C)
L	UTP (CAT.6) CABLE 4P x 2 (16C)
L	UTP (CAT.6) CABLE 4P x 3 (22C)
L	UTP (CAT.6) CABLE 4P x 4 (22C)
L	UTP (CAT.6) CABLE 4P x 5 (28C)
L	UTP (CAT.6) CABLE 4P x 6 (28C)

3. AP설비용 배관 배선	
AP	UTP (CAT.6) CABLE 4P x 1 (16C)
AP	UTP (CAT.6) CABLE 4P x 2 (16C)

4. TV설비용 배관 배선	
TV	5C-HFBT x 1 (16C)
TV	5C-HFBT x 2 (22C)

5. 인터폰설비용 배관 배선	
INT	UTP (CAT.6) CABLE 4P x 2 (16C)
INT	UTP (CAT.6) CABLE 4P x 4 (22C)
INT	UTP (CAT.6) CABLE 4P x 6 (28C)

1) 기존 통신설비가 회로가 연결되는 부분은 전체회로를 검토하여 시험후 작동에 문제가 없도록 구성 한다.
2) 노출배관의 지지는 1-2M마다 찬넬 또는 세들로 견고히 지지한다.
3) 신설되는 배관은 벽 및 바닥 관통시 방화 실란트로 마감한다
4) 기존 벽체에 설치하는 배관은 홈파기를 하며, 미장후 페인트로 마감 한다. (미장 및 페인트마감은 건축공사분) 상이하는 부분은 감독관과 협의하여 시공하도록 한다.
5) 기존 매입 배관을 재 사용하여 배선 설치 시, 본 도면과 상이하는 부분은 감독관과 협의하여 시공하도록 한다.

주식회사 일신이앤드씨
종합설계업 제서울E-1-079호
엔지니어링 활동주체신고제05-010
Tel. 02) 3488-3500 안내-0

PROJECT TITLE

부천대학교
소사캠퍼스

NOTE

6		
5		
4		
3		
2		
1		

DRAWN BY

CHECKED BY

APPROVED BY

DRAWING NAME

지상 11층 정보통신설비 평면도 (변경후)

SCALE 1/300

DATE 2023. 12.

PROJECT NO.

DRAWING NO. ET-103

SHEET NO.

1 지상 11층 정보통신설비 평면도 (변경후)

SCALE
A3: 1/300

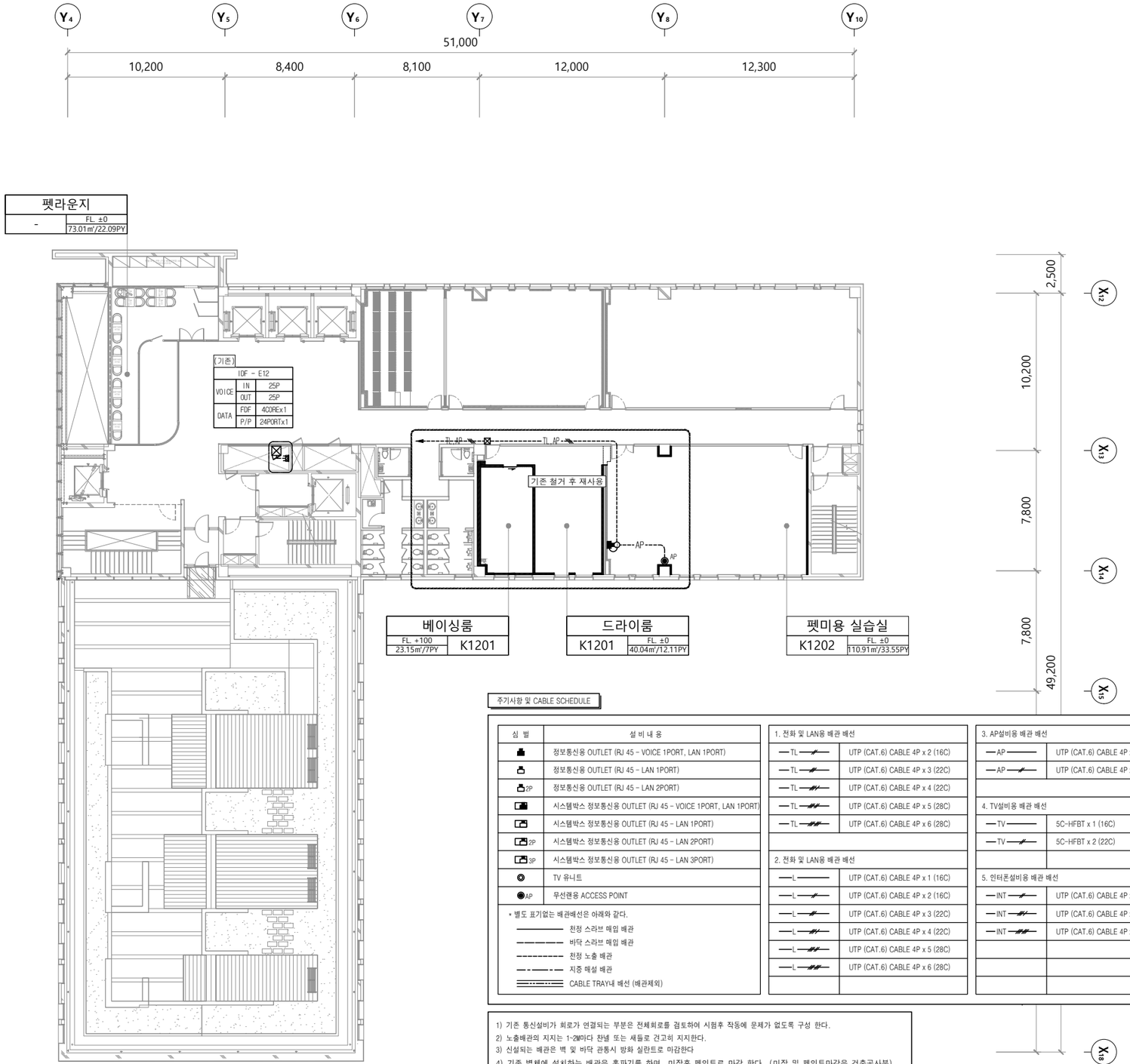

주기사항 및 CABLE SCHEDULE

심 벌	설 비 내 용
	정보통신용 OUTLET (RJ 45 - VOICE 1PORT, LAN 1PORT)
	정보통신용 OUTLET (RJ 45 - LAN 1PORT)
2P	정보통신용 OUTLET (RJ 45 - LAN 2PORT)
	시스템박스 정보통신용 OUTLET (RJ 45 - VOICE 1PORT, LAN 1PORT)
	시스템박스 정보통신용 OUTLET (RJ 45 - LAN 1PORT)
2P	시스템박스 정보통신용 OUTLET (RJ 45 - LAN 2PORT)
3P	시스템박스 정보통신용 OUTLET (RJ 45 - LAN 3PORT)
	TV 유니트
AP	무선랜용 ACCESS POINT

* 별도 표기없는 배관배선은 아래와 같다.
- 천정 스라브 매입 배관
- 바닥 스라브 매입 배관
- 천정 노출 배관
- 지중 매설 배관
- CABLE TRAY내 배선 (배관제외)

1. 전화 및 LAN용 배관 배선	
TL	UTP (CAT.6) CABLE 4P x 2 (16C)
TL	UTP (CAT.6) CABLE 4P x 3 (22C)
TL	UTP (CAT.6) CABLE 4P x 4 (22C)
TL	UTP (CAT.6) CABLE 4P x 5 (28C)
TL	UTP (CAT.6) CABLE 4P x 6 (28C)

2. 전화 및 LAN용 배관 배선	
L	UTP (CAT.6) CABLE 4P x 1 (16C)
L	UTP (CAT.6) CABLE 4P x 2 (16C)
L	UTP (CAT.6) CABLE 4P x 3 (22C)
L	UTP (CAT.6) CABLE 4P x 4 (22C)
L	UTP (CAT.6) CABLE 4P x 5 (28C)
L	UTP (CAT.6) CABLE 4P x 6 (28C)

3. AP설비용 배관 배선	
AP	UTP (CAT.6) CABLE 4P x 1 (16C)
AP	UTP (CAT.6) CABLE 4P x 2 (16C)

4. TV설비용 배관 배선	
TV	5C-HFBT x 1 (16C)
TV	5C-HFBT x 2 (22C)

5. 인터폰설비용 배관 배선	
INT	UTP (CAT.6) CABLE 4P x 2 (16C)
INT	UTP (CAT.6) CABLE 4P x 4 (22C)
INT	UTP (CAT.6) CABLE 4P x 6 (28C)

1) 기존 통신설비가 회로가 연결되는 부분은 전체회로를 검토하여 시험후 작동에 문제가 없도록 구성 한다.
2) 노출배관의 지지는 1-2M마다 찬넬 또는 새들로 견고히 지지한다.
3) 신설되는 배관은 벽 및 바닥 관통시 방화 실란트로 마감한다
4) 기존 벽체에 설치하는 배관은 홈파기를 하며, 미장후 페인트로 마감 한다. (미장 및 페인트마감은 건축공사분) 상이하는 부분은 감독관과 협의하여 시공하도록 한다.
5) 기존 매입 배관을 재 사용하여 배선 설치 시, 본 도면과 상이하는 부분은 감독관과 협의하여 시공하도록 한다.

주식회사 일신이앤드씨
종합설계업 제서울E-1-079호
연지니어링 활동주체신고제05-010
Tel. 02) 3488-3500 안내-0

1 지상 12층 정보통신설비 평면도 (변경후)

SCALE
A3: 1/300

PROJECT TITLE

부천대학교
소사캠퍼스

NOTE

6		
5		
4		
3		
2		
1		

DRAWN BY
CHECKED BY
APPROVED BY

DRAWING NAME

지상 12층 정보통신설비 평면도 (변경후)

SCALE 1/300
DATE 2023. 12.
PROJECT NO.
DRAWING NO. ET-104
SHEET NO.